NILS®

EXTREME



3. Manual instruction **EN**

5. Instrukcja obsługi **PL**

7. Návod k obsluze **CZ**

9. Manuel instruktion **DA**

11. Gebrauchsanweisung **DE**

13. Manual de instrucciones **ES**

15. Käsijuhend **ET**

17. Manuel d'instruction **FR**

19. Kézi utasítás **HU**

21. Manuale di istruzioni **IT**

23. Naudojimo instrukcijos **LT**

25. Rokasgrāmatas instrukcija **LV**

27. Handmatige instructie **NL**

29. Manual de instruções **PT**

31. Instrucțiuni manuale **RO**

33. Návod na obsluhu **SK**

35. Navodila za uporabo **SL**

37. Instruktionsbok **SV**

39. Інструкція з експлуатації **UK**

Please read these instructions carefully before using the skates for the first time. Keep these instructions for future reference and pass them on to the next user if you pass the product on to someone else.

Intended use

These skates are sports and leisure equipment designed for skating on ice at suitably prepared ice rinks. The product is intended for individual users. The skates are not intended for competitive sport, jumps, acrobatics, aggressive skating, contact sports or for use in equipment hire shops. The product should not be used on concrete, tarmac, stone, metal, wood or any other hard surfaces other than ice. Children may only use the skates under adult supervision. The product is intended for children aged 3 years and over, provided that the size and model are suitable for the user.

Maximum user weight: 100 kg, unless otherwise stated on the product labelling.

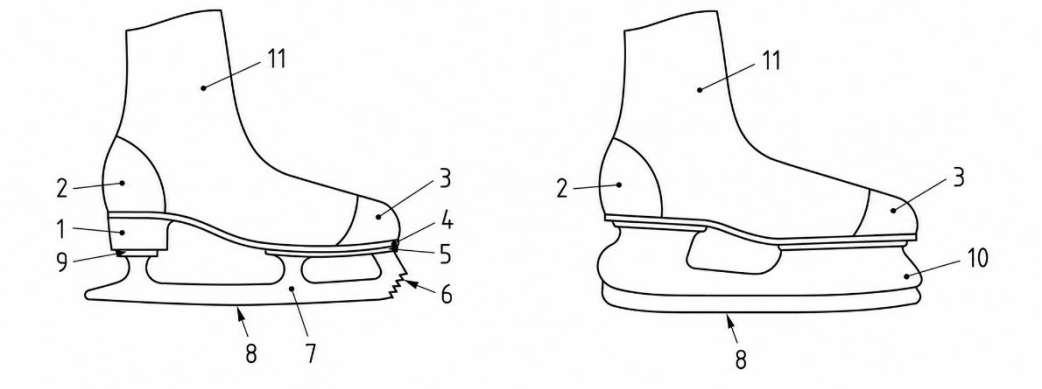

Explanation:

1. Heel
2. Heel
3. Toe
4. Sole
5. Sole plate
6. Treads
7. Runner
8. Blade (skid surface)
9. Heel plate
10. Blade mounting
11. Upper

Structure of skates

Skates consist of two basic components: the boot and the lower part, i.e. the blade assembly. The boot is made entirely of plastic or leather. Its front section may be made of a soft material. Depending on the model, skates may be fitted with laces, buckles, Velcro fastenings, a size-adjustment mechanism or a locking clamp.

Safety warnings

CAUTION: Skating may result in falls, collisions, cuts or injuries. You can minimise the risk by ensuring your skates fit properly, wearing protective gear, checking the product before skating and skating at a speed appropriate to your ability. Please observe the following guidelines:

- It is recommended that you always wear a helmet and knee and elbow pads;
- it is recommended that you wear gloves and clothing that protects against the cold, grazes and impacts;
- children should only use skates under adult supervision;
- do not use skates that are damaged, misshapen, cracked, corroded or incomplete;
- do not use skates with a loose blade, a damaged blade, a cracked boot, a faulty buckle or damaged lacing;
- do not make any modifications to the construction of the skates yourself;
- do not use the product in any way other than that intended by the manufacturer;
- off the ice, use protective caps on the blades;
- remove the blade guards before stepping onto the ice;
- the blades are sharp and may cause cuts. Take care when carrying, putting on, taking off, cleaning and storing your skates;
- adjust your speed to suit your own ability, the conditions on the ice rink and the presence of other people;
- keep a safe distance from other skaters;
- do not skate whilst under the influence of alcohol, drugs, medication or any other substances that impair your physical ability, concentration or coordination.

NOTE:

Some models may be fitted with components requiring additional checks, such as buckles, straps, Velcro fastenings, screws, rivets, adjustment mechanisms or replaceable parts. These should be checked before each use.

Check before each use:

- that the boot is not cracked, misshapen or damaged;
- that the blade is securely attached to the boot and that the protective covers have been removed before skating on ice;
- that the blade is not cracked, chipped, excessively worn or corroded;
- that screws, rivets, nuts and other fastenings are secure;

- whether the buckles, straps, Velcro fastenings and laces are working properly;
- whether the size adjustment mechanism, if fitted, is locked;
- whether there are any sharp, accidental edges resulting from damage;
- whether the user has appropriate protective equipment;

Size adjustment (for selected models)

The skates can be adjusted using a button located at the back or front of the boot.
1. Before adjusting the size, unfasten the buckles and loosen the laces.
2. Press the button.
3. Set the correct size by sliding the front movable part of the boot (see size scale).
4. Release the button to lock in the selected size.

NOTE: If the skates have an automatic adjustment system, the boot size will increase automatically when the button is pressed. To reduce the size, press and hold the button whilst moving the adjustable part of the boot.

Locking clamp (for selected models)

1. Before adjusting the size, unfasten the buckles and loosen the laces.
2. Pull the lever towards you so that it is perpendicular to the runner.
3. Set the correct size by sliding the front movable part of the boot (see size scale).
4. Lock the selected size in place by returning the clamp to its initial position.

Riding rules

- Skate only on ice at prepared ice rinks.
- Observe the ice rink regulations.
- Adjust your speed to suit your ability.
- Avoid sudden manoeuvres near other people.
- Do not perform jumps, acrobatics or stunts for which the product is not designed.
- Do not use the skates after consuming alcohol, intoxicating substances or medication that impairs coordination.
- Do not skate on damaged, uneven or unprepared ice.
- Stop skating if you feel tired.

Braking technique

You should start practising braking at low speed, in a safe area of the ice rink and away from other people. Brake smoothly and carefully by angling your skates away from the direction of travel and gradually bringing them into a controlled slide. You should adapt your braking technique to your own ability and the conditions on the ice rink. Before skating at higher speeds, you must learn to slow down and stop confidently. Children and beginners should practise under the supervision of an adult or an experienced skater.

Maintenance

Clean and dry your skates after every use. Moisture, snow, road salt or other contaminants can accelerate wear and tear on the product’s components. Recommended steps after skating:

- Wipe the blades dry after skating.
- Remove snow, water and dirt.
- Leave the boots to dry at room temperature.
- Do not dry the skates directly on a radiator, near a fire or near a strong heat source, unless the manufacturer expressly permits this method of drying.
- Do not store wet skates in a closed bag.
- Check regularly for corrosion, loose parts, cracks and wear and tear.
- Use only maintenance products suitable for the material of the boot and blade.
- Once dry, fit the protective covers or store the skates in a way that protects the blades.
- The blades may become blunt whilst skating. Remember to have your skates sharpened regularly, exclusively at specialist outlets.

WARNING: Nuts, rivets, bolts and other fasteners may lose their effectiveness due to wear, corrosion, improper maintenance or repeated disassembly. Do not use skates with a cracked, deformed, loose or significantly corroded blade.

These instructions have been drawn up in accordance with the requirements of standard EN 15638:2009.

Przed pierwszym użyciem łyżew należy dokładnie przeczytać niniejszą instrukcję. Instrukcję należy zachować na przyszłość i przekazać kolejnemu użytkownikowi, jeżeli produkt zostanie przekazany innej osobie.

Przeznaczenie produktu

Łyżwy są sprzętem sportowo-rekreacyjnym przeznaczonym do jazdy po lodzie na odpowiednio przygotowanych lodowiskach. Produkt jest przeznaczony dla użytkowników indywidualnych. Łyżwy nie są przeznaczone do sportu wyczynowego, skoków, akrobacji, jazdy agresywnej, gry kontaktowej ani do użytkowania w wypożyczalniach sprzętu. Produkt nie powinien być używany na betonie, asfalcie, kamieniu, metalu, drewnie ani innych twardych powierzchniach innych niż lód. Dzieci mogą używać łyżew wyłącznie pod nadzorem osoby dorosłej. Produkt jest przeznaczony dla dzieci powyżej 3 lat, o ile dany rozmiar i model są odpowiednio dopasowane do użytkownika.

Maksymalna masa użytkownika: 100 kg, chyba że oznakowanie produktu wskazuje inaczej.

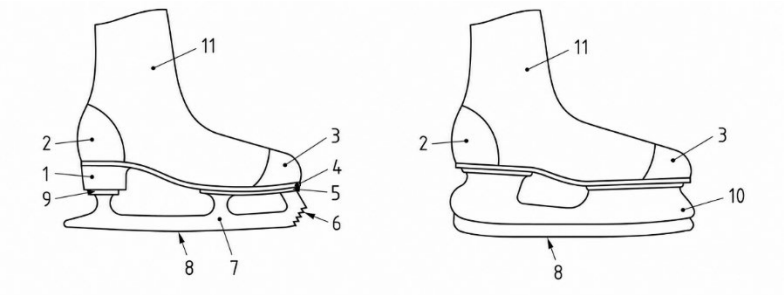

Objaśnienie:

1. Obcas
2. Pięta
3. Nosek buta
4. Podeszwa
5. Płytka podeszwy
6. Ząbki
7. Płoza
8. Ostrze (powierzchnia płozy)
9. Płytka pięty
10. Oprawa ostrza
11. Cholewka

Budowa łyżew

Łyżwy składają się z dwóch podstawowych elementów: buta oraz części dolnej, czyli płozy z ostrzem. But jest wykonany całkowicie z tworzywa sztucznego lub ze skóry. Jego część przednia może być wykonana z materiału miękkiego. W zależności od modelu łyżwy mogą być wyposażone w sznurowadła, klamry, rzepy, mechanizm regulacji rozmiaru lub zacisk blokujący.

Ostrzeżenia bezpieczeństwa

UWAGA: Jazda na łyżwach może prowadzić do upadku, zderzenia, skaleczenia lub urazu. Ryzyko można ograniczyć przez właściwe dopasowanie łyżew, używanie wyposażenia ochronnego, kontrolę produktu przed jazdą i jazdę z prędkością dostosowaną do umiejętności. Należy przestrzegać poniższych zasad:

- Zaleca się zawsze używania kasku oraz ochraniaczy kolan i łokci;
- zaleca się używanie rękawic oraz odzieży chroniącej przed zimnem, otarciami i uderzeniem;
- dzieci powinny używać łyżew wyłącznie pod nadzorem osoby dorosłej;
- nie używaj łyżew uszkodzonych, zdeformowanych, pękniętych, skorodowanych lub niekompletnych;
- nie używaj łyżew z poluzowaną płozą, uszkodzonym ostrzem, pękniętym butem, niesprawną klamrą lub uszkodzonym sznurowaniem;
- nie dokonuj samodzielnych modyfikacji konstrukcji łyżew;
- nie używaj produktu w sposób inny niż przewidziany przez producenta;
- poza taflą lodu używaj nakładek ochronnych na ostrza;
- przed wejściem na lód zdejmij nakładki ochronne z ostrzy;
- ostrza są ostre i mogą powodować skaleczenia. Zachowaj ostrożność podczas przenoszenia, zakładania, zdejmowania, czyszczenia i przechowywania łyżew;
- prędkość należy dostosować do własnych umiejętności, warunków na lodowisku i obecności innych osób;
- zachowuj bezpieczny odstęp od innych użytkowników lodowiska;
- nie korzystaj z łyżew pod wpływem alkoholu, narkotyków, leków lub innych środków ograniczających sprawność, koncentrację lub koordynację ruchową.

UWAGA:

Niektóre modele mogą być wyposażone w elementy wymagające dodatkowej kontroli, na przykład klamry, paski, rzepy, śruby, nity, mechanizmy regulacji lub wymienne części. Należy sprawdzać je przed każdym użyciem.

Kontrola przed każdym użyciem:

- czy but nie jest pęknięty, zdeformowany lub uszkodzony;
- czy płoza jest stabilnie połączona z butem oraz nakładki ochronne zostały zdjęte przed jazdą po lodzie;
- czy ostrze nie jest pęknięte, wyszczerbione, nadmiernie zużyte lub skorodowane;
- czy śruby, nity, nakrętki i inne mocowania są stabilne;

- czy klamry, paski, rzepy i sznurowadła działają prawidłowo;
- czy mechanizm regulacji rozmiaru, jeśli występuje, jest zablokowany;
- czy nie występują ostre, przypadkowe krawędzie powstałe wskutek uszkodzenia;
- czy użytkownik ma odpowiednie wyposażenie ochronne;

Regulacja rozmiaru (dla wybranych modeli)

Łyżwy posiadają możliwość regulacji rozmiaru za pomocą przycisku znajdującego się w tylnej lub przedniej części buta.
1. Przed przystąpieniem do regulacji rozmiaru odepnij klamry i rozluźnij sznurowadła.
2. Wciśnij przycisk.
3. Ustaw odpowiedni rozmiar przesuwając przednią ruchomą część buta (patrz skala rozmiarowa).
4. Zwolnij przycisk w celu ustabilizowania wybranego rozmiaru.

UWAGA: jeśli łyżwy posiadają automatyczny system regulacji, rozmiar buta zwiększy się automatycznie po wciśnięciu przycisku. Aby zmniejszyć rozmiar, należy wcisnąć i przytrzymać przycisk, jednocześnie przesuwając ruchomą część buta.

Zacisk blokujący (dla wybranych modeli)

1. Przed przystąpieniem do regulacji rozmiaru odepnij klamry i rozluźnij sznurowadła.
2. Pociągnij dźwignię do siebie, tak aby znalazła się w pozycji prostopadłej do płozy.
3. Ustaw odpowiedni rozmiar przesuwając przednią ruchomą część buta (patrz skala rozmiarowa).
4. Zablokuj wybrany rozmiar ustawiając zacisk w pozycji początkowej.

Zasady jazdy
- Jeździć wyłącznie po lodzie na przygotowanych lodowiskach.
- Przestrzegać regulaminu lodowiska.
- Dostosować prędkość do umiejętności.
- Unikać gwałtownych manewrów w pobliżu innych osób.
- Nie wykonywać skoków, akrobacji ani ewolucji, do których produkt nie jest przeznaczony.
- Nie używać łyżew po spożyciu alkoholu, środków odurzających lub leków ograniczających koordynację.
- Nie jeździć po uszkodzonym, nierównym lub nieprzygotowanym lodzie.
- W razie zmęczenia przerwać jazdę.

Technika hamowania

Naukę hamowania należy rozpocząć przy małej prędkości, na bezpiecznej części lodowiska i z dala od innych osób. Hamowanie należy wykonywać płynnie i ostrożnie, ustawiając łyżwy pod kątem do kierunku jazdy i stopniowo wprowadzając je w kontrolowany poślizg. Użytkownik powinien dobrać technikę hamowania do swoich umiejętności oraz warunków na lodowisku. Przed szybszą jazdą należy nauczyć się pewnie zwalniać i zatrzymywać. Dzieci i osoby początkujące powinny ćwiczyć pod nadzorem osoby dorosłej lub doświadczonej.

Konserwacja

Po każdym użyciu należy oczyścić i osuszyć łyżwy. Wilgoć, śnieg i sól techniczna lub inne zanieczyszczenia mogą przyspieszać zużycie elementów produktu. Zalecane czynności po zakończeniu jazdy:
- Po zakończeniu jazdy wytrzyj ostrza do sucha.
- Usuń śnieg, wodę i zabrudzenia.
- Osusz buty w temperaturze pokojowej.
- Nie susz łyżew bezpośrednio na grzejniku, przy ogniu ani przy silnym źródle ciepła, chyba że producent wyraźnie dopuszcza taki sposób suszenia.
- Nie przechowuj mokrych łyżew w zamkniętej torbie.
- Regularnie kontroluj korozję, luzy, pęknięcia i zużycie.
- Stosuj wyłącznie środki konserwujące odpowiednie dla materiału buta i płozy.
- Po wysuszeniu załóż ochraniacze lub przechowuj łyżwy w sposób zabezpieczający ostrza.
- Podczas jazdy na łyżwach ostrza mogą się stępić. Należy pamiętać o regularnym ostrzeniu łyżew wyłącznie w specjalistycznych punktach.

UWAGA: nakrętki, nity, śruby i inne elementy mocujące mogą tracić skuteczność wskutek zużycia, korozji, nieprawidłowej konserwacji lub wielokrotnego demontażu. Nie używaj łyżew z pękniętym, odkształconym, poluzowanym lub znacznie skorodowanym ostrzem.

Instrukcja została opracowana z uwzględnieniem wymagań normy EN 15638:2009.

Před prvním použitím bruslí si pečlivě přečtěte tento návod. Návod si uschovejte pro budoucí potřebu a předávejte jej dalšímu uživateli, pokud produkt předáte jiné osobě.

Účel použití výrobku

Brusle jsou sportovní a rekreační vybavení určené k jízdě na ledě na řádně připravených kluzištích. Výrobek je určen pro individuální uživatele. Brusle nejsou určeny pro vrcholový sport, skoky, akrobacii, agresivní jízdu, kontaktní hry ani pro použití v půjčovnách vybavení. Výrobek by neměl být používán na betonu, asfaltu, kameni, kovu, dřevě ani na jiných tvrdých površích než na ledu. Děti mohou brusle používat výhradně pod dohledem dospělé osoby. Výrobek je určen pro děti starší 3 let, pokud je daná velikost a model pro uživatele vhodný.

Maximální hmotnost uživatele: 100 kg, pokud není na označení výrobku uvedeno jinak.

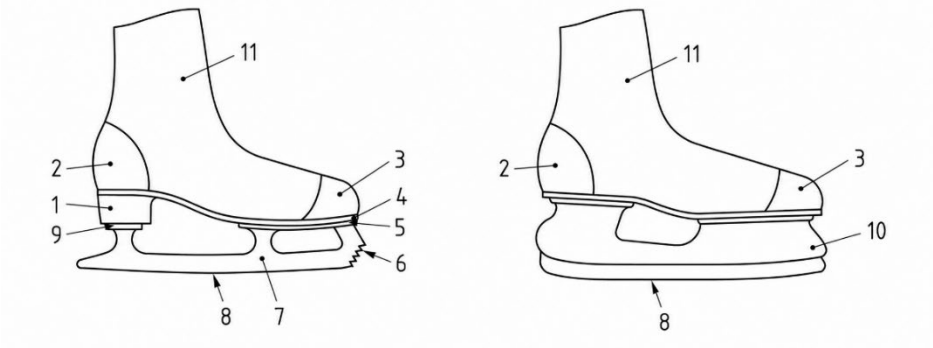

Vysvětlivky:

1. Pata
2. Pata
3. Špička boty
4. Podrážka
5. Deska podrážky
6. Zuby
7. Běžka
8. Čepel (povrch lyžnice)
9. Pata
10. Uchycení čepele
11. Svršek

Konstrukce bruslí
Brusle se skládají ze dvou základních částí: boty a spodní části, tedy brusle s čepelí. Bota je vyrobena zcela z plastu nebo z kůže. Její přední část může být vyrobena z měkkého materiálu. V závislosti na modelu mohou být brusle vybaveny tkaničkami, sponami, suchými zipy, mechanismem pro nastavení velikosti nebo blokovací sponou.

Bezpečnostní upozornění
UPOZORNĚNÍ: Bruslení může vést k pádu, srážce, pořezání nebo zranění. Riziko lze omezit správným přizpůsobením bruslí, používáním ochranného vybavení, kontrolou výrobku před bruslením a bruslením rychlostí odpovídající vašim schopnostem. Dodržujte následující pravidla:

- Doporučuje se vždy používat helmu a chrániče kolen a loktů;
- doporučuje se používat rukavice a oblečení chránící před chladem, odřeninami a nárazy;
- děti by měly bruslit výhradně pod dohledem dospělé osoby;
- nepoužívejte brusle poškozené, zdeformované, prasklé, zkorodované nebo nekompletní;
- nepoužívejte brusle s uvolněnou lištou, poškozeným ostřím, prasklou botou, nefunkční sponou nebo poškozeným šněrováním;
- neprovádějte vlastní úpravy konstrukce bruslí;
- nepoužívejte výrobek jiným způsobem, než jak určil výrobce;
- mimo ledovou plochu používejte ochranné kryty na čepele;
- před vstupem na led sejměte ochranné kryty z čepelí;
- čepele jsou ostré a mohou způsobit poranění. Při přenášení, obouvání, zouvání, čištění a skladování bruslí buďte opatrní;
- rychlost přizpůsobte svým schopnostem, podmínkám na kluzišti a přítomnosti ostatních osob;
- dodržujte bezpečnou vzdálenost od ostatních uživatelů kluziště;
- nebruslete pod vlivem alkoholu, drog, léků nebo jiných látek, které omezují vaši výkonnost, soustředění nebo pohybovou koordinaci.

UPOZORNĚNÍ:
Některé modely mohou být vybaveny prvky vyžadujícími dodatečnou kontrolu, například spony, pásky, suché zipy, šrouby, nýty, nastavovací mechanismy nebo vyměnitelné díly. Před každým použitím je zkontrolujte.

Kontrola před každým použitím:

- zda bota není prasklá, zdeformovaná nebo poškozená;
- zda je brusle pevně připevněna k botě a zda byly před jízdou na ledě sejmuty ochranné kryty;
- zda není čepel prasklá, odštípnutá, nadměrně opotřebovaná nebo zkorodovaná;
- zda jsou šrouby, nýty, matice a další upevňovací prvky pevně utažené;

- zda spony, pásky, suché zipy a tkaničky fungují správně;
- zda je mechanismus nastavení velikosti, pokud je k dispozici, zajištěn;
- zda se na nich nevyskytují ostré, náhodné hrany vzniklé v důsledku poškození;
- zda má uživatel vhodné ochranné vybavení;

Nastavení velikosti (u vybraných modelů)

Brusle lze nastavit pomocí tlačítka umístěného v zadní nebo přední části boty.
1. Před zahájením nastavení velikosti odepněte spony a povolte tkaničky.
2. Stiskněte tlačítko.
3. Nastavte požadovanou velikost posunutím přední pohyblivé části boty (viz velikostní stupnice).
4. Tlačítko uvolněte, aby se zvolená velikost zafixovala.

POZOR: Pokud mají brusle automatický systém nastavení, velikost boty se po stisknutí tlačítka automaticky zvětší. Chcete-li velikost zmenšit, stiskněte a podržte tlačítko a současně posuňte pohyblivou část boty.

Zajišťovací spona (u vybraných modelů)

1. Před nastavením velikosti odepněte spony a povolte tkaničky.
2. Zatáhněte páčku k sobě tak, aby byla v poloze kolmé k lyži.
3. Nastavte požadovanou velikost posunutím přední pohyblivé části boty (viz stupnice velikostí).
4. Zvolenou velikost zajistěte nastavením spony do výchozí polohy.

Pravidla jízdy
- Jezděte výhradně na ledě na upravených kluzištích.
- Dodržujte pravidla kluziště.
- Přizpůsobte rychlost svým schopnostem.
- Vyhýbejte se prudkým manévrům v blízkosti jiných osob.
- Neprovádějte skoky, akrobatické kousky ani triky, k nimž není výrobek určen.
- Nepoužívejte brusle po požití alkoholu, omamných látek nebo léků omezujících koordinaci.
- Nejezděte na poškozeném, nerovném nebo nepřipraveném ledě.
- V případě únavy jízdu přerušte.

Technika brzdění

Nácvik brzdění je třeba zahájit při nízké rychlosti, na bezpečné části kluziště a v dostatečné vzdálenosti od ostatních osob. Brzdění provádějte plynule a opatrně, nasměrujte brusle pod úhlem ke směru jízdy a postupně je uvádějte do kontrolovaného smyku. Uživatel by měl přizpůsobit techniku brzdění svým schopnostem a podmínkám na kluzišti. Před rychlejší jízdou je třeba se naučit bezpečně zpomalovat a zastavovat. Děti a začátečníci by měli cvičit pod dohledem dospělé nebo zkušené osoby.

Údržba

Po každém použití je třeba brusle očistit a osušit. Vlhkost, sníh, posypová sůl nebo jiné nečistoty mohou urychlit opotřebení součástí výrobku. Doporučené úkony po skončení jízdy:
- Po skončení jízdy otřete čepele do sucha.
- Odstraňte sníh, vodu a nečistoty.
- Nohavice nechte vyschnout při pokojové teplotě.
- Brusle nesušte přímo na radiátoru, u ohně ani u silného zdroje tepla, pokud výrobce výslovně nepovoluje tento způsob sušení.
- Neskladujte mokré brusle v uzavřeném sáčku.
- Pravidelně kontrolujte korozi, vůli, praskliny a opotřebení.
- Používejte výhradně konzervační prostředky vhodné pro materiál boty a brusle.
- Po vysušení nasaďte chrániče nebo brusle skladujte tak, aby byla čepele chráněna.
- Při bruslení se čepele mohou otupit. Nezapomeňte brusle pravidelně brousit výhradně ve specializovaných servisech.

UPOZORNĚNÍ: matice, nýty, šrouby a další upevňovací prvky mohou ztratit svou účinnost v důsledku opotřebení, koroze, nesprávné údržby nebo opakované demontáže. Nepoužívejte brusle s prasklou, zdeformovanou, uvolněnou nebo výrazně zkorodovanou čepelí.

Tento návod byl vypracován s ohledem na požadavky normy EN 15638:2009.

Før du tager skøjterne i brug for første gang, skal du læse denne brugsanvisning grundigt igennem. Brugsanvisningen skal opbevares til senere brug og videregives til den næste bruger, hvis produktet gives videre til en anden person.

Produktets anvendelsesformål

Skøjterne er sports- og fritidsudstyr beregnet til skøjteløb på is på behørigt forberedte skøjtebaner. Produktet er beregnet til privat brug. Skøjterne er ikke beregnet til konkurrencesport, spring, akrobatik, aggressiv skøjteløb, kontaktsport eller til brug i udlejningsforretninger. Produktet må ikke bruges på beton, asfalt, sten, metal, træ eller andre hårde overflader end is. Børn må kun bruge skøjterne under opsyn af en voksen. Produktet er beregnet til børn over 3 år, forudsat at den pågældende størrelse og model passer brugeren korrekt.

Brugerens maksimale vægt: 100 kg, medmindre andet fremgår af produktmærkningen.

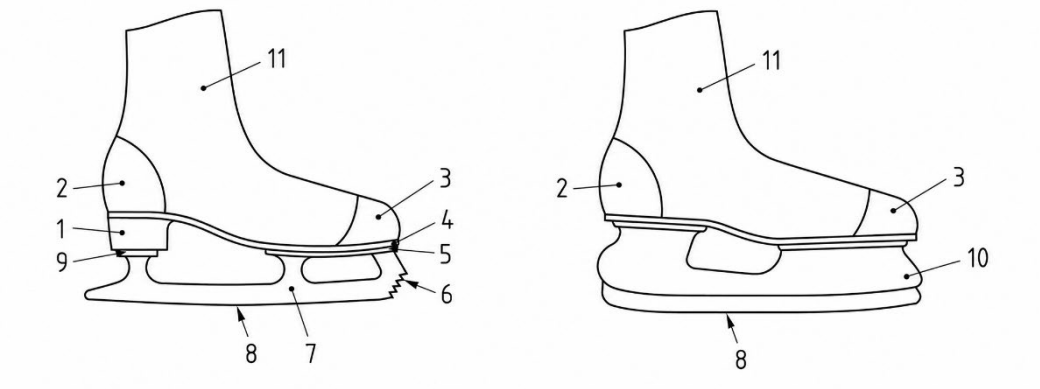

Forklaring:

1. Hæl
2. Hæl
3. Skoens snude
4. Sålen
5. Såleplade
6. Tænder
7. Glidesko
8. Skæret (glidefladen)
9. Hælplade
10. Klingefastgørelse
11. Overdel

Skøjternes opbygning

Skøjter består af to grundlæggende elementer: skoen og den nederste del, dvs. skøjtebladet med skæret. Skoen er udelukkende fremstillet af plast eller læder. Den forreste del kan være fremstillet af et blødt materiale. Afhængigt af modellen kan skøjterne være udstyret med snørebånd, spænder, velcro, størrelsesjusteringsmekanisme eller låseklemme.

Sikkerhedsadvarsler ⚠

OBS: Skøjteløb kan medføre fald, sammenstød, snitsår eller skader. Risikoen kan mindskes ved at sikre, at skøjterne sidder korrekt, ved at bruge beskyttelsesudstyr, ved at kontrollere produktet inden skøjteløb og ved at skøjte med en hastighed, der passer til ens færdigheder. Følgende regler skal overholdes:

- Det anbefales altid at bruge hjelm samt knæ- og albuebeskyttere;
- Det anbefales at bruge handsker samt tøj, der beskytter mod kulde, hudafskrabninger og stød;
- bør børn kun bruge skøjter under opsyn af en voksen;
- Brug ikke skøjter, der er beskadigede, deformerede, revnede, rustne eller ufuldstændige;
- Brug ikke skøjter med løs skøjtefod, beskadiget skøjteblad, revnet skøjte, defekt spænde eller beskadiget snøring;
- Foretag ikke selv ændringer i skøjternes konstruktion;
- Brug ikke produktet på anden måde end den, der er angivet af producenten.
- Brug beskyttelseskapper på skøjteknivene, når du ikke er på isen;
- fjern beskyttelseskapperne fra skøjteknivene, inden du går ud på isen;
- skøjteknivene er skarpe og kan forårsage snitsår. Vær forsigtig, når du bærer, tager på, tager af, rengør og opbevarer skøjterne;
- tilpas hastigheden til dine egne færdigheder, forholdene på skøjtebanen og tilstedeværelsen af andre personer;
- hold en sikker afstand til andre på skøjtebanen;
- Brug ikke skøjterne, hvis du er påvirket af alkohol, narkotika, medicin eller andre midler, der nedsætter din ydeevne, koncentration eller motoriske koordination.

OBS:

Nogle modeller kan være udstyret med dele, der kræver ekstra kontrol, f.eks. spænder, remme, velcrobånd, skruer, nitter, justeringsmekanismer eller udskiftelige dele. Disse skal kontrolleres før hver brug.

Kontrol før hver brug:

- om skoen er revnet, deformeret eller beskadiget;
- om skøjten er fastgjort til skoen, og om beskyttelseskapperne er fjernet, inden der køres på is;
- om skøjtebladet ikke er brudt, skåret, overdrevent slidt eller korroderet;
- om skruer, nitter, møtrikker og andre fastgørelser sidder fast;

- om spænder, remme, velcrobånd og snørebånd fungerer korrekt;
- om størrelsesjusteringsmekanismen, hvis en sådan findes, er låst;
- om der er skarpe, utilsigtede kanter som følge af beskadigelse;
- om brugeren har passende beskyttelsesudstyr;

Størrelsesjustering (for udvalgte modeller)

Skøjterne kan justeres i størrelse ved hjælp af en knap, der er placeret bagpå eller foran på skøjten.
1. Før du begynder at justere størrelsen, skal du løsne spænderne og løsne snørebåndene.
2. Tryk på knappen.
3. Indstil den ønskede størrelse ved at skubbe den forreste bevægelige del af skoen (se størrelsesskalaen).
4. Slip knappen for at fastlåse den valgte størrelse.

BEMÆRK: Hvis skøjterne har et automatisk justeringssystem, øges skostørrelsen automatisk, når du trykker på knappen. For at mindske størrelsen skal du trykke på knappen og holde den nede, samtidig med at du flytter den bevægelige del af skoen.

Låseklemme (på udvalgte modeller)

1. Før du begynder at justere størrelsen, skal du løsne spænderne og løsne snørebåndene.
2. Træk håndtaget mod dig, så det kommer til at stå vinkelret på skøjten.
3. Indstil den ønskede størrelse ved at skubbe den forreste bevægelige del af skoen (se størrelsesskalaen).
4. Lås den valgte størrelse fast ved at sætte klemmen tilbage i udgangspositionen.

Regler for kørsel
- Kør kun på is på præparerede skøjtebaner.
- Overhold skøjtebanens regler.
- Tilpas hastigheden til dine evner.
- Undgå pludselige manøvrer i nærheden af andre personer.
- Udfør ikke spring, akrobatik eller kunststykker, som produktet ikke er beregnet til.
- Brug ikke skøjterne efter indtagelse af alkohol, rusmidler eller medicin, der nedsætter koordinationsevnen.
- Kør ikke på beskadiget, ujævn eller uforberedt is.
- Stop med at skøjte, hvis du bliver træt.

Bremseteknik

Du bør begynde at øve dig i at bremse ved lav hastighed, på et sikkert område af skøjtebanen og langt væk fra andre personer. Bremsningen skal udføres jævnt og forsigtigt ved at vinkle skøjterne i forhold til kørselsretningen og gradvist føre dem ind i et kontrolleret glid. Man bør tilpasse bremseteknikken til sine egne færdigheder og forholdene på isbanen. Inden man begynder at køre hurtigere, bør man lære at sænke farten og standse sikkert. Børn og begyndere bør øve sig under opsyn af en voksen eller en erfaren person.

Vedligeholdelse

Skøjterne skal rengøres og tørres efter hver brug. Fugt, sne, vejsalt eller andre forureninger kan fremskynde slitage på produktets dele. Anbefalede handlinger efter endt skøjteløb:
- Tør skøjteklingerne af, når du er færdig med at skøjte.
- Fjern sne, vand og snavs.
- Lad skoen tørre ved stuetemperatur.
- Tør ikke skøjterne direkte på en radiator, ved ild eller ved en stærk varmekilde, medmindre producenten udtrykkeligt tillader denne tørremetode.
- Opbevar ikke våde skøjter i en lukket taske.
- Kontroller regelmæssigt for korrosion, løshed, revner og slitage.
- Brug udelukkende plejemidler, der er egnet til skostøvlenes og skøjteklingernes materiale.
- Når skøjterne er tørre, skal du sætte beskyttelseskapper på eller opbevare skøjterne på en måde, der beskytter skøjtebladene.
- Klingerne kan blive sløve under skøjteløb. Husk at få skøjterne slebet regelmæssigt, udelukkende hos specialiserede værksteder.

OBS: Møtrikker, nitter, skruer og andre fastgørelseselementer kan miste deres effektivitet som følge af slitage, korrosion, forkert vedligeholdelse eller gentagen demontering. Brug ikke skøjter med en revnet, deformeret, løs eller stærkt korroderet klinge.

Denne vejledning er udarbejdet i overensstemmelse med kravene i standarden EN 15638:2009.

Lesen Sie diese Gebrauchsanweisung vor dem ersten Gebrauch der Schlittschuhe sorgfältig durch. Bewahren Sie die Gebrauchsanweisung für die Zukunft auf und geben Sie sie an den nächsten Benutzer weiter, falls das Produkt an eine andere Person weitergegeben wird.

Verwendungszweck des Produkts

Die Schlittschuhe sind Sport- und Freizeitgeräte, die für das Laufen auf Eis auf entsprechend präparierten Eisbahnen bestimmt sind. Das Produkt ist für den privaten Gebrauch bestimmt. Die Schlittschuhe sind nicht für den Leistungssport, Sprünge, Akrobatik, aggressives Fahren, Kontaktsportarten oder den Einsatz in Ausleihstationen bestimmt. Das Produkt darf nicht auf Beton, Asphalt, Stein, Metall, Holz oder anderen harten Oberflächen außer Eis verwendet werden. Kinder dürfen die Schlittschuhe ausschließlich unter Aufsicht eines Erwachsenen benutzen. Das Produkt ist für Kinder ab 3 Jahren bestimmt, sofern die jeweilige Größe und das Modell für den Benutzer geeignet sind.

Maximales Benutzergewicht: 100 kg, sofern auf der Produktkennzeichnung nichts anderes angegeben ist.

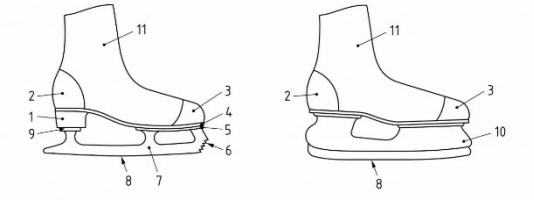

Erläuterung:

1. Ferse
2. Ferse
3. Schuhspitze
4. Sohle
5. Sohlenplatte
6. Profil
7. Kufe
8. Klinge (Gleitfläche)
9. Fersenplatte
10. Klingenhalterung
11. Oberteil

Aufbau der Schlittschuhe
Schlittschuhe bestehen aus zwei Grundelementen: dem Schuh und dem unteren Teil, also dem Kufenkörper mit der Kufe. Der Schuh besteht vollständig aus Kunststoff oder aus Leder. Sein vorderer Teil kann aus weichem Material gefertigt sein. Je nach Modell können Schlittschuhe mit Schnürsenkeln, Schnallen, Klettverschlüssen, einem Größenverstellmechanismus oder einer Verriegelungsklemme ausgestattet sein.

Sicherheitshinweise
ACHTUNG: Das Schlittschuhlaufen kann zu Stürzen, Zusammenstößen, Schnittverletzungen oder Verletzungen führen. Das Risiko lässt sich durch eine korrekte Anpassung der Schlittschuhe, die Verwendung von Schutzausrüstung, die Überprüfung des Produkts vor dem Laufen und das Laufen mit einer den eigenen Fähigkeiten angepassten Geschwindigkeit verringern. Bitte beachten Sie die folgenden Regeln:

- Es wird empfohlen, stets einen Helm sowie Knie- und Ellbogenschützer zu tragen;
- Es wird empfohlen, Handschuhe sowie Kleidung zu tragen, die vor Kälte, Schürfwunden und Stößen schützt;
- Kinder sollten die Rollschuhe ausschließlich unter Aufsicht eines Erwachsenen benutzen;
- Verwenden Sie keine beschädigten, verformten, rissigen, korrodierten oder unvollständigen Schlittschuhe;
- Verwenden Sie keine Schlittschuhe mit lockerer Kufe, beschädigter Klinge, gerissenem Schuh, defekter Schnalle oder beschädigter Schnürung;
- Nehmen Sie keine eigenmächtigen Änderungen an der Konstruktion der Schlittschuhe vor;
- Verwenden Sie das Produkt nicht anders als vom Hersteller vorgesehen;
- Verwenden Sie außerhalb der Eisfläche Schutzkappen für die Kufen;
- Entfernen Sie die Schutzkappen von den Kufen, bevor Sie das Eis betreten;
- Die Kufen sind scharf und können Schnittverletzungen verursachen. Seien Sie beim Tragen, An- und Ausziehen, Reinigen und Aufbewahren der Schlittschuhe vorsichtig;
- Passen Sie Ihre Geschwindigkeit an Ihre eigenen Fähigkeiten, die Bedingungen auf der Eisbahn und die Anwesenheit anderer Personen an;
- Halten Sie einen Sicherheitsabstand zu anderen Besuchern der Eisbahn ein;
- Benutze die Schlittschuhe nicht unter dem Einfluss von Alkohol, Drogen, Medikamenten oder anderen Substanzen, die deine Leistungsfähigkeit, Konzentration oder Bewegungskoordination beeinträchtigen.

ACHTUNG:
Einige Modelle können mit Bauteilen ausgestattet sein, die einer zusätzlichen Überprüfung bedürfen, beispielsweise Schnallen, Riemen, Klettverschlüsse, Schrauben, Nieten, Verstellmechanismen oder austauschbare Teile. Diese sollten vor jedem Gebrauch überprüft werden.

Überprüfung vor jedem Gebrauch:

- ob der Schuh Risse, Verformungen oder Beschädigungen aufweist;
- ob die Kufe fest mit dem Schuh verbunden ist und die Schutzkappen vor dem Laufen auf Eis entfernt wurden;
- ob die Kufe nicht gebrochen, ausgefranst, übermäßig abgenutzt oder korrodiert ist;

- ob Schrauben, Nieten, Muttern und andere Befestigungen fest sitzen;
- ob Schnallen, Riemen, Klettverschlüsse und Schnürsenkel ordnungsgemäß funktionieren;
- ob der Größenverstellmechanismus, falls vorhanden, arretiert ist;
- ob keine scharfen, versehentlich entstandenen Kanten aufgrund von Beschädigungen vorhanden sind;
- ob der Benutzer über geeignete Schutzausrüstung verfügt;

Größenverstellung (bei ausgewählten Modellen)

Die Schlittschuhe lassen sich mithilfe eines Knopfes an der Vorder- oder Rückseite des Schuhs in der Größe verstellen.
1. Lösen Sie vor der Größenverstellung die Schnallen und lockern Sie die Schnürsenkel.
2. Drücken Sie den Knopf.
3. Stellen Sie die passende Größe ein, indem Sie den vorderen beweglichen Teil des Schuhs verschieben (siehe Größenskala).
4. Lassen Sie den Knopf los, um die gewählte Größe zu fixieren.

HINWEIS: Wenn die Schlittschuhe über ein automatisches Verstellsystem verfügen, vergrößert sich die Schuhgröße automatisch nach dem Drücken des Knopfes. Um die Größe zu verringern, müssen Sie den Knopf gedrückt halten und gleichzeitig den beweglichen Teil des Schuhs verschieben.

Verriegelungsklemme (bei ausgewählten Modellen)

1. Bevor du mit der Größenanpassung beginnst, öffne die Schnallen und lockere die Schnürsenkel.
2. Ziehen Sie den Hebel zu sich hin, sodass er senkrecht zur Kufe steht.
3. Stellen Sie die gewünschte Größe ein, indem Sie den vorderen beweglichen Teil des Schuhs verschieben (siehe Größenskala).
4. Sichern Sie die gewählte Größe, indem Sie die Klemme in die Ausgangsposition zurückstellen.

Fahrregeln
- Fahren Sie ausschließlich auf Eis auf präparierten Eisbahnen.
- Beachten Sie die Regeln der Eislaufbahn.
- Passen Sie die Geschwindigkeit Ihren Fähigkeiten an.
- Vermeiden Sie abrupte Manöver in der Nähe anderer Personen.
- Führen Sie keine Sprünge, Akrobatik oder Kunststücke aus, für die das Produkt nicht vorgesehen ist.
- Benutze die Schlittschuhe nicht nach dem Konsum von Alkohol, Rauschmitteln oder Medikamenten, die die Koordinationsfähigkeit beeinträchtigen.
- Fahren Sie nicht auf beschädigtem, unebenem oder nicht präpariertem Eis.
- Bei Ermüdung das Laufen unterbrechen.

Bremstechnik
Das Bremsen sollte zunächst bei geringer Geschwindigkeit, auf einem sicheren Teil der Eisbahn und in ausreichendem Abstand zu anderen Personen geübt werden. Das Bremsen sollte sanft und vorsichtig erfolgen, indem die Schlittschuhe schräg zur Fahrtrichtung gestellt und allmählich in einen kontrollierten Rutschmodus überführt werden. Der Nutzer sollte die Bremstechnik an seine Fähigkeiten und die Bedingungen auf der Eisbahn anpassen. Bevor man schneller fährt, sollte man lernen, sicher abzubremsen und anzuhalten. Kinder und Anfänger sollten unter Aufsicht eines Erwachsenen oder einer erfahrenen Person üben.

Pflege
Nach jedem Gebrauch sollten die Schlittschuhe gereinigt und getrocknet werden. Feuchtigkeit, Schnee, Streusalz oder andere Verunreinigungen können den Verschleiß der Produktkomponenten beschleunigen. Empfohlene Maßnahmen nach dem Schlittschuhlaufen:

- Wischen Sie die Kufen nach dem Eislaufen trocken.
- Entfernen Sie Schnee, Wasser und Schmutz.
- Lassen Sie die Schuhe bei Raumtemperatur trocknen.
- Trocknen Sie die Schlittschuhe nicht direkt auf einer Heizung, über einer Feuerquelle oder in der Nähe einer starken Wärmequelle, es sei denn, der Hersteller erlaubt diese Art des Trocknens ausdrücklich.
- Bewahren Sie nasse Schlittschuhe nicht in einer geschlossenen Tasche auf.
- Überprüfen Sie die Schlittschuhe regelmäßig auf Korrosion, Spiel, Risse und Verschleiß.
- Verwenden Sie ausschließlich Pflegemittel, die für das Material des Schuhs und der Kufe geeignet sind.
- Zieh nach dem Trocknen Schutzkappen über die Kufen oder bewahre die Schlittschuhe so auf, dass die Kufen geschützt sind.
- Beim Eislaufen können die Kufen stumpf werden. Denken Sie daran, die Schlittschuhe regelmäßig und ausschließlich in Fachgeschäften schärfen zu lassen.
  ACHTUNG: Muttern, Nieten, Schrauben und andere Befestigungselemente können durch Verschleiß, Korrosion, unsachgemäße Pflege oder wiederholtes Zerlegen ihre Wirksamkeit verlieren. Verwenden Sie keine Schlittschuhe mit gebrochenen, verformten, lockeren oder stark korrodierten Kufen.

Diese Anleitung wurde unter Berücksichtigung der Anforderungen der Norm EN 15638:2009 erstellt.

Antes de utilizar los patines por primera vez, lee atentamente este manual. Guárdalo para futuras consultas y entrégaselo al siguiente usuario si el producto pasa a manos de otra persona.

Finalidad del producto

Los patines son un equipo deportivo y recreativo destinado a patinar sobre hielo en pistas debidamente preparadas. El producto está destinado a usuarios particulares. Los patines no están destinados al deporte de competición, a saltos, acrobacias, patinaje agresivo, deportes de contacto ni al uso en tiendas de alquiler de material. El producto no debe utilizarse sobre hormigón, asfalto, piedra, metal, madera ni otras superficies duras distintas del hielo. Los niños solo pueden utilizar los patines bajo la supervisión de un adulto. El producto está destinado a niños mayores de 3 años, siempre que la talla y el modelo sean los adecuados para el usuario.

Peso máximo del usuario: 100 kg, salvo que el etiquetado del producto indique lo contrario.

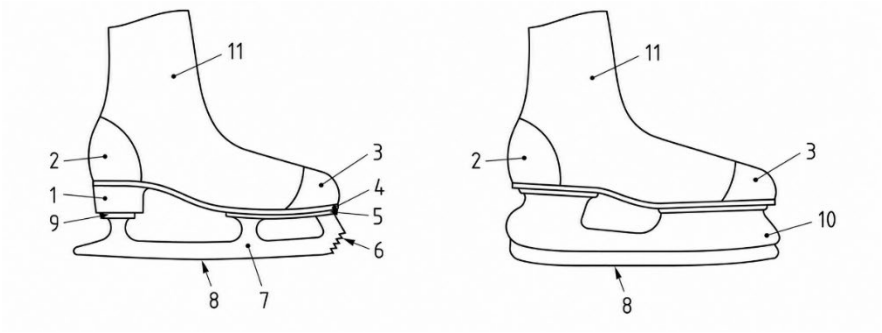

Explicación:

1. Talón
2. Talón
3. Punta del zapato
4. Suela
5. Placa de la suela
6. Dientes
7. La patín
8. Cuchilla (superficie de la patín)
9. Placa del talón
10. Fijación de la cuchilla
11. Caña

Estructura de los patines

Los patines se componen de dos elementos básicos: la bota y la parte inferior, es decir, la patina con la cuchilla. La bota está fabricada íntegramente de plástico o de piel. Su parte delantera puede estar fabricada con un material blando. Dependiendo del modelo, los patines pueden estar equipados con cordones, hebillas, velcro, un mecanismo de ajuste de la talla o una abrazadera de bloqueo.

Advertencias de seguridad

ATENCIÓN: Patinar puede provocar caídas, colisiones, cortes o lesiones. El riesgo puede reducirse ajustando correctamente los patines, utilizando equipo de protección, revisando el producto antes de patinar y patinando a una velocidad adecuada a tus habilidades. Debes respetar las siguientes normas:

- Se recomienda utilizar siempre casco y protectores de rodillas y codos;
- se recomienda utilizar guantes y ropa que proteja del frío, las rozaduras y los golpes;
- los niños deben patinar únicamente bajo la supervisión de un adulto;
- no utilices patines dañados, deformados, agrietados, oxidados o incompletos;
- no utilices patines con la cuchilla suelta, el filo dañado, la bota agrietada, la hebilla defectuosa o el cordón dañado;
- No realice modificaciones por su cuenta en la estructura de los patines;
- No utilices el producto de forma distinta a la prevista por el fabricante;
- fuera de la pista de hielo, utiliza protectores para las cuchillas;
- antes de salir al hielo, retira los protectores de las cuchillas;
- las cuchillas están afiladas y pueden provocar cortes. Ten cuidado al transportar, ponerte, quitarte, limpiar y guardar los patines;
- Adapta la velocidad a tus propias habilidades, a las condiciones de la pista de hielo y a la presencia de otras personas;
- mantén una distancia de seguridad con respecto a los demás usuarios de la pista;
- no patines bajo los efectos del alcohol, las drogas, los medicamentos u otras sustancias que reduzcan tu capacidad física, concentración o coordinación motora.

ATENCIÓN:

Algunos modelos pueden estar equipados con elementos que requieren una revisión adicional, como hebillas, correas, velcros, tornillos, remaches, mecanismos de ajuste o piezas intercambiables. Debes revisarlos antes de cada uso.

Revisión antes de cada uso:

- que el patín no esté agrietado, deformado ni dañado;
- que la cuchilla esté bien fijada al patín y que se hayan retirado las protecciones antes de patinar sobre hielo;

- que la cuchilla no esté rota, astillada, excesivamente desgastada ni oxidada;
- que los tornillos, remaches, tuercas y demás elementos de fijación estén bien sujetos;
- si las hebillas, las correas, las tiras de velcro y los cordones funcionan correctamente;
- si el mecanismo de ajuste de la talla, si lo hay, está bloqueado;
- que no haya bordes afilados o irregulares provocados por algún daño;
- si el usuario dispone del equipo de protección adecuado;

Ajuste del tamaño (para determinados modelos)

Los patines permiten ajustar la talla mediante un botón situado en la parte trasera o delantera de la bota.
1. Antes de proceder al ajuste del tamaño, desabrocha las hebillas y afloja los cordones.
2. Pulsa el botón.
3. Ajusta la talla adecuada desplazando la parte móvil delantera de la bota (consulta la escala de tallas).
4. Suelta el botón para fijar la talla seleccionada.

NOTA: si los patines disponen de un sistema de ajuste automático, la talla del zapato aumentará automáticamente al pulsar el botón. Para reducir la talla, hay que pulsar y mantener pulsado el botón, al tiempo que se desplaza la parte móvil del zapato.

Cierre de bloqueo (para determinados modelos)

1. Antes de ajustar la talla, desabrocha las hebillas y afloja los cordones.
2. Tira de la palanca hacia ti, de modo que quede en posición perpendicular al patín.
3. Ajusta la talla adecuada desplazando la parte delantera móvil de la bota (consulta la escala de tallas).
4. Bloquea el tamaño seleccionado colocando la abrazadera en su posición inicial.

Normas de patinaje
- Patiná únicamente sobre hielo en pistas preparadas.
- Respeta el reglamento de la pista de hielo.
- Adapta la velocidad a tu nivel.
- Evita las maniobras bruscas cerca de otras personas.
- No realice saltos, acrobacias ni maniobras para las que el producto no esté diseñado.
- No utilices los patines tras haber consumido alcohol, sustancias estupefacientes o medicamentos que afecten a la coordinación.
- No patine sobre hielo dañado, irregular o mal preparado.
- Si te sientes cansado, deja de patinar.

Técnica de frenado

El aprendizaje del frenado debe comenzar a baja velocidad, en una zona segura de la pista y lejos de otras personas. El frenado debe realizarse de forma suave y con precaución, colocando los patines en ángulo respecto a la dirección de marcha e introduciéndolos gradualmente en un deslizamiento controlado. El usuario debe adaptar la técnica de frenado a sus habilidades y a las condiciones de la pista de hielo. Antes de patinar a mayor velocidad, hay que aprender a reducir la velocidad y a detenerse con seguridad. Los niños y los principiantes deben practicar bajo la supervisión de un adulto o de una persona con experiencia.

Mantenimiento

Después de cada uso, hay que limpiar y secar los patines. La humedad, la nieve, la sal de deshielo u otras impurezas pueden acelerar el desgaste de los componentes del producto. Pasos recomendados tras terminar de patinar:
- Una vez finalizada la sesión, seca bien las cuchillas.
- Elimina la nieve, el agua y la suciedad.
- Deja que las botas se sequen a temperatura ambiente.
- No seques los patines directamente sobre un radiador, cerca del fuego ni junto a una fuente de calor intensa, a menos que el fabricante autorice expresamente este método de secado.
- No guardes los patines mojados en una bolsa cerrada.
- Comprueba periódicamente si hay signos de corrosión, holguras, grietas y desgaste.
- Utiliza únicamente productos de mantenimiento adecuados para el material de la bota y la cuchilla.
- Una vez secas, coloque protectores o guarde los patines de forma que las cuchillas queden protegidas.
- Durante el uso, las cuchillas pueden perder el filo. Recuerda afilar los patines periódicamente y solo en establecimientos especializados.

ATENCIÓN: las tuercas, remaches, tornillos y otros elementos de fijación pueden perder su eficacia debido al desgaste, la corrosión, un mantenimiento inadecuado o desmontajes repetidos. No utilices los patines si la cuchilla está agrietada, deformada, suelta o muy corroída.

Este manual se ha elaborado teniendo en cuenta los requisitos de la norma EN 15638:2009.

Enne uiskude esmakordset kasutamist lugege käesolev kasutusjuhend hoolikalt läbi. Säilitage kasutusjuhend tulevikuks ja andke see edasi järgmisele kasutajale, kui toode antakse teisele isikule.

Toote kasutusotstarve

Uisud on spordi- ja vaba aja veetmise vahendid, mis on mõeldud uisutamiseks jääl nõuetekohaselt ettevalmistatud uisuväljakutel. Toode on mõeldud erakasutajatele. Uisud ei ole mõeldud tippspordiks, hüpeteks, akrobaatikaks, agressiivseks sõiduks, kontaktspordiks ega kasutamiseks varustuse laenutuspunktides. Toodet ei tohi kasutada betoonil, asfaldil, kivil, metallil, puidul ega muudel kõvadel pindadel peale jää. Lapsed võivad uiske kasutada ainult täiskasvanu järelevalve all. Toode on mõeldud üle 3-aastastele lastele, tingimusel et suurus ja mudel sobivad kasutajale.

Kasutaja maksimaalne kaal: 100 kg, kui toote märgistusel ei ole märgitud teisiti.

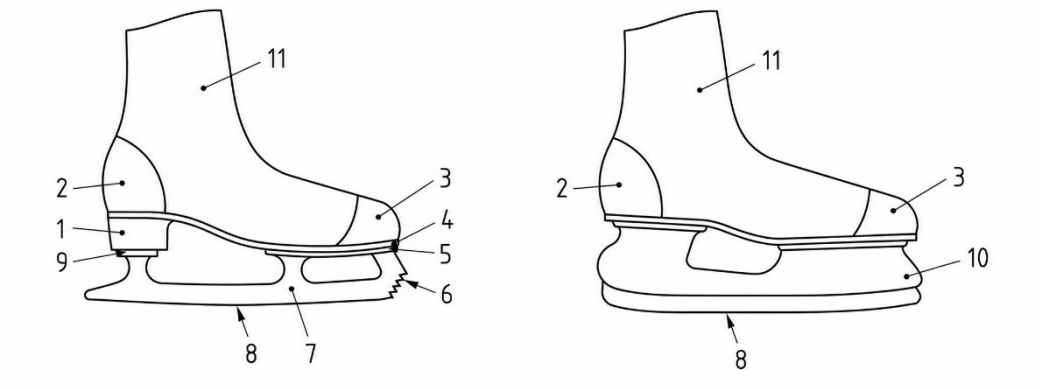

Selgitus:

1. Kand
2. Kand
3. Jalatsi nina
4. Tald
5. Tallaplaat
6. Hammastega
7. Liugur
8. Teravik (liugpind)
9. Kandplaat
10. Terakinnitus
11. Saapapealne

Uisude ehitus

Uisud koosnevad kahest põhielemendist: jalatsist ja alumisest osast, st jalatsi alusest koos teraga. Jalats on valmistatud täielikult plastist või nahast. Selle esiosa võib olla valmistatud pehmest materjalist. Sõltuvalt mudelist võivad uisud olla varustatud paeltega, klambritega, takjakinnitustega, suuruse reguleerimismehhanismiga või lukustusklambriga.

Ohutushoiatused

TÄHELEPANU: Uisutamine võib põhjustada kukkumist, kokkupõrget, lõikehaavu või vigastusi. Ohtu saab vähendada uiskude õige sobivuse tagamisega, kaitsvarustuse kasutamisega, toote kontrollimisega enne uisutamist ja oma oskustele vastava kiirusega uisutamisega. Järgige allpool toodud reegleid:

- Soovitatav on alati kanda kiivrit ning põlve- ja küünarnukikaitsmeid;
- soovitatav on kanda kindaid ning riideid, mis kaitsevad külma, hõõrdumiste ja löökide eest;
- lapsed tohivad uisutada ainult täiskasvanu järelevalve all;
- ärge kasutage kahjustatud, deformeerunud, pragunenud, roostetanud või puudulikke uiske;
- ärge kasutage uiske, mille jalats on lahti tulnud, tera on kahjustatud, jalats on pragunenud, klambri on rikkis või nöörid on katki;
- ärge tehke uiskude konstruktsioonile ise muudatusi;
- ärge kasutage toodet muul viisil kui tootja on ette näinud;
- kasutage jääväljaspool terade kaitsekatted;
- eemalda terade kaitsekatted enne jääle minekut;
- terad on teravad ja võivad põhjustada lõikehaavu. Olge ettevaatlik uiskude kandmisel, jalga panemisel, jalast võtmisel, puhastamisel ja hoiustamisel;
- kohandage kiirust vastavalt oma oskustele, jäähalli tingimustele ja teiste inimeste kohalolekule;
- hoidke teistest uisutajatest ohutut vahemaad;
- ärge kasutage uiske alkoholi, narkootikumide, ravimite või muude aine mõju all, mis piiravad teie võimeid, keskendumisvõimet või liikumiskoordineerimist.

TÄHELEPANU:

Mõned mudelid võivad olla varustatud osadega, mis nõuavad täiendavat kontrolli, näiteks klambrid, rihmad, takjakinnitused, kruvid, neetid, reguleerimismehhanismid või vahetatavad osad. Neid tuleb enne iga kasutamist kontrollida.

Kontroll enne iga kasutamist:

- kas jalatsil ei ole pragusid, deformatsioone ega muid kahjustusi;
- kas liugur on jalatsiga kindlalt ühendatud ja kas kaitsed on enne jääl sõitmist eemaldatud;
- kas tera ei ole murdunud, sisse murdunud, liiga kulunud või roostetanud;

- kas kruvid, neetid, mutrid ja muud kinnitused on kindlalt paigas;
- kas klambrid, rihmad, takjakinnitused ja paelad toimivad korralikult;
- kas suurusreguleerimismehhanism, kui see on olemas, on lukustatud;
- kas kahjustuste tagajärjel ei ole tekkinud teravaid, ootamatuid servi;
- kas kasutajal on sobiv kaitsvarustus;

Suuruse reguleerimine (valitud mudelite puhul)

Uisud on suurusreguleeritavad, kasutades selleks taga- või esiosal asuvat nuppu.
1. Enne suuruse reguleerimist avage klambrid ja lõdvendage paelad.
2. Vajutage nuppu.
3. Seadke sobiv suurus, liigutades jalatsi eesmist liikuvat osa (vt suuruskaala).
4. Vabastage nupp, et valitud suurus fikseerida.

TÄHELEPANU: kui uisud on varustatud automaatse reguleerimissüsteemiga, suureneb jalatsi suurus automaatselt nupu vajutamisel. Suuruse vähendamiseks tuleb nuppu alla vajutada ja kinni hoida, liigutades samal ajal jalatsi liikuvat osa.

Lukustusklamber (valitud mudelitel)

1. Enne suuruse reguleerimist avage klambrid ja lõdvendage paelad.
2. Tõmmake kangi enda poole, nii et see oleks suusasaabaste suhtes risti.
3. Seadke sobiv suurus, liigutades saapa esiosa (vt suuruskaala).
4. Lukustage valitud suurus, asetades klambri algasendisse.

Sõidureeglid
- Sõitke ainult jääl ettevalmistatud uisuväljakutel.
- Järgige uisuväljaku eeskirju.
- Kohanda kiirust oma oskustele vastavalt.
- Vältige järske manöövreid teiste inimeste läheduses.
- Ärge tehke hüppeid, akrobaatilisi trikke ega trikke, milleks toode ei ole mõeldud.
- Ära kasuta uiske pärast alkoholi, uimastite või koordinatsiooni halvendavate ravimite tarbimist.
- Ärge sõitke kahjustatud, ebatasasel või ettevalmistamata jääl.
- Kui tunnete väsimust, lõpetage uisutamine.

Pidurdamistehnika

Pidurdamise õppimist tuleks alustada väikesel kiirusel, uisuvälja ohutus osas ja teistest inimestest eemal. Pidurdamine peab toimuma sujuvalt ja ettevaatlikult, asetades uisud sõidusuuna suhtes nurga alla ja viies need järk-järgult kontrollitud libisemisse. Kasutaja peaks valima pidurdustehnika vastavalt oma oskustele ja jäähalli tingimustele. Enne kiiremat sõitu tuleb õppida kindlalt aeglustama ja peatuma. Lapsed ja algajad peaksid harjutama täiskasvanu või kogenud isiku järelevalve all.

Hooldus

Pärast iga kasutamist tuleb uisud puhastada ja kuivatada. Niiskus, lumi, teesool või muud saasteained võivad kiirendada toote osade kulumist. Soovitatavad toimingud pärast uisutamist:
- Pärast uisutamist pühkige terad kuivaks.
- Eemaldage lumi, vesi ja mustus.
- Kuivatage jalatsid toatemperatuuril.
- Ärge kuivatage uiske otse radiaatori peal, tule ääres ega tugeva soojusallika juures, välja arvatud juhul, kui tootja on sellise kuivatamisviisi selgesõnaliselt heaks kiitnud.
- Ärge hoidke märgi uiske suletud kotis.
- Kontrollige regulaarselt korrosiooni, lõtku, pragusid ja kulumist.
- Kasutage ainult jalatsi materjalile ja terale sobivaid hooldusvahendeid.
- Pärast kuivamist paigalda kaitsed või hoia uiske nii, et terad oleksid kaitstud.
- Uisutamise käigus võivad terad tuhmuda. Pidage meeles, et uiske tuleb regulaarselt teritada ainult spetsialiseeritud teeninduspunktides.

TÄHELEPANU: mutrid, neetid, kruvid ja muud kinnitusdetailid võivad kaotada oma tõhususe kulumise, korrosiooni, ebaõige hoolduse või korduva lahtimonteerimise tagajärjel. Ärge kasutage uiske, mille tera on pragunenud, deformeerunud, lahti tulnud või tugevalt korrodeerunud.

Käesolev juhend on koostatud vastavalt standardi EN 15638:2009 nõuetele.

Avant d'utiliser les patins pour la première fois, veuillez lire attentivement le présent mode d'emploi. Conservez ce mode d'emploi pour référence ultérieure et remettez-le au prochain utilisateur si vous cédez le produit à une autre personne.

Utilisation prévue du produit

Les patins sont un équipement sportif et de loisirs destiné à la pratique du patinage sur glace sur des patinoires dûment préparées. Le produit est destiné à un usage individuel. Les patins ne sont pas destinés au sport de compétition, aux sauts, aux acrobaties, à la pratique agressive, aux jeux de contact ni à une utilisation dans des magasins de location de matériel. Le produit ne doit pas être utilisé sur du béton, de l'asphalte, de la pierre, du métal, du bois ou toute autre surface dure autre que la glace. Les enfants ne peuvent utiliser les patins que sous la surveillance d'un adulte. Ce produit est destiné aux enfants de plus de 3 ans, à condition que la taille et le modèle choisis soient adaptés à l'utilisateur.

Poids maximal de l'utilisateur : 100 kg, sauf indication contraire sur l'étiquette du produit.

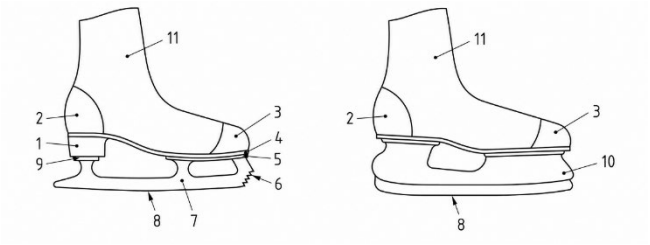

Explication :

1. Talon
2. Talon
3. Bout de la chaussure
4. Semelle
5. Semelle intérieure
6. Crampons
7. Lame
8. Lame (surface de glisse)
9. Plaque du talon
10. Fixation de la lame
11. Tige

Structure des patins

Les patins à glace se composent de deux éléments principaux : la chaussure et la partie inférieure, c'est-à-dire la lame avec la lame. La chaussure est entièrement fabriquée en plastique ou en cuir. Sa partie avant peut être en matière souple. Selon le modèle, les patins peuvent être équipés de lacets, de boucles, de velcros, d'un mécanisme de réglage de la taille ou d'une pince de blocage.

Avertissements de sécurité

ATTENTION : la pratique du patinage peut entraîner des chutes, des collisions, des coupures ou des blessures. Il est possible de limiter ces risques en ajustant correctement les patins, en utilisant un équipement de protection, en vérifiant le produit avant de patiner et en patinant à une vitesse adaptée à son niveau. Veuillez respecter les consignes suivantes :

- Il est recommandé de toujours porter un casque ainsi que des genouillères et des coudières ;
- il est recommandé de porter des gants et des vêtements protégeant du froid, des écorchures et des chocs ;
- les enfants ne doivent patiner que sous la surveillance d'un adulte ;
- n'utilisez pas de patins endommagés, déformés, fissurés, corrodés ou incomplets ;
- n'utilisez pas de patins dont la lame est desserrée, la lame endommagée, la chaussure fissurée, la boucle défectueuse ou le laçage endommagé ;
- n'apportez aucune modification de votre propre chef à la structure des patins ;
- n'utilisez pas le produit d'une manière autre que celle prévue par le fabricant ;
- hors de la patinoire, utilisez des protège-lames ;
- avant de vous rendre sur la glace, retirez les protège-lames ;
- les lames sont tranchantes et peuvent causer des coupures. Soyez prudent lorsque vous transportez, enfilez, retirez, nettoyez et rangez vos patins ;
- adaptez votre vitesse à votre niveau, aux conditions de la patinoire et à la présence d'autres personnes ;
- gardez une distance de sécurité avec les autres usagers de la patinoire ;
- ne patinez pas sous l'influence de l'alcool, de drogues, de médicaments ou de toute autre substance altérant vos capacités, votre concentration ou votre coordination motrice.

ATTENTION :

Certains modèles peuvent comporter des éléments nécessitant une vérification supplémentaire, par exemple des boucles, des sangles, des velcros, des vis, des rivets, des mécanismes de réglage ou des pièces remplaçables. Il convient de les vérifier avant chaque utilisation.

Vérification avant chaque utilisation :

- vérifiez que la chaussure n'est pas fissurée, déformée ou endommagée ;
- vérifiez que la lame est solidement fixée à la chaussure et que les protections ont été retirées avant de patiner sur la glace;
- si la lame n'est pas fissurée, ébréchée, excessivement usée ou corrodée ;

- si les vis, rivets, écrous et autres fixations sont bien serrés ;
- si les boucles, les sangles, les velcros et les lacets fonctionnent correctement ;
- si le mécanisme de réglage de la taille, le cas échéant, est bien verrouillé ;
- s'il n'y a pas de bords tranchants accidentels résultant d'un dommage ;
- si l'utilisateur dispose d'un équipement de protection adapté ;

Réglage de la taille (pour certains modèles)

Les patins peuvent être ajustés à l'aide d'un bouton situé à l'arrière ou à l'avant de la chaussure.
1. Avant de procéder au réglage de la taille, détachez les boucles et desserrez les lacets.
2. Appuyez sur le bouton.
3. Réglez la taille souhaitée en déplaçant la partie mobile avant de la chaussure (voir l'échelle de tailles).
4. Relâchez le bouton pour verrouiller la taille choisie.

ATTENTION : si les patins sont équipés d'un système de réglage automatique, la taille de la chaussure augmentera automatiquement lorsque vous appuierez sur le bouton. Pour réduire la taille, appuyez sur le bouton et maintenez-le enfoncé tout en déplaçant la partie mobile de la chaussure.

Bouton de verrouillage (sur certains modèles)

1. Avant de procéder au réglage de la taille, détachez les boucles et desserrez les lacets.
2. Tirez le levier vers vous afin qu'il se trouve en position perpendiculaire à la semelle.
3. Réglez la taille souhaitée en déplaçant la partie mobile avant de la chaussure (voir l'échelle de tailles).
4. Verrouillez la taille choisie en ramenant la pince dans sa position initiale.

Règles de glisse
- Ne patinez que sur la glace des patinoires aménagées.
- Respectez le règlement de la patinoire.
- Adaptez votre vitesse à votre niveau.
- Évitez les manœuvres brusques à proximité d'autres personnes.
- Ne pas effectuer de sauts, d'acrobaties ou de figures pour lesquels le produit n'est pas conçu.
- Ne pas utiliser les patins après avoir consommé de l'alcool, des substances psychoactives ou des médicaments altérant la coordination.
- Ne pas patiner sur une glace endommagée, irrégulière ou non préparée.
- En cas de fatigue, arrêtez de patiner.

Technique de freinage

Commencez à vous entraîner au freinage à faible vitesse, sur une partie sûre de la patinoire et loin des autres patineurs. Freinez en douceur et avec prudence, en inclinant vos patins par rapport à la direction de la glisse et en les faisant progressivement glisser de manière contrôlée. L'utilisateur doit adapter sa technique de freinage à son niveau et aux conditions de la patinoire. Avant de patiner plus vite, il faut apprendre à ralentir et à s'arrêter en toute sécurité. Les enfants et les débutants doivent s'entraîner sous la surveillance d'un adulte ou d'une personne expérimentée.

Entretien

Après chaque utilisation, nettoyez et séchez vos patins. L'humidité, la neige, le sel de déneigement ou d'autres salissures peuvent accélérer l'usure des composants du produit. Actions recommandées après la patinage :
- Une fois la séance terminée, essuyez les lames jusqu'à ce qu'elles soient sèches.
- Enlevez la neige, l'eau et les salissures.
- Faites sécher les chaussures à température ambiante.
- Ne faites pas sécher vos patins directement sur un radiateur, près d'un feu ou d'une source de chaleur intense, sauf si le fabricant autorise expressément ce mode de séchage.
- Ne rangez pas vos patins mouillés dans un sac fermé.
- Vérifiez régulièrement l'absence de corrosion, de jeu, de fissures et d'usure.
- Utilisez exclusivement des produits d'entretien adaptés au matériau de la chaussure et de la lame.
- Une fois les patins secs, mettez-leur des protège-lames ou rangez-les de manière à protéger les lames.
- Lors de la pratique du patinage, les lames peuvent s'émousser. Veillez à faire affûter régulièrement vos patins exclusivement dans des points de service spécialisés.

ATTENTION : les écrous, rivets, vis et autres éléments de fixation peuvent perdre de leur efficacité en raison de l'usure, de la corrosion, d'un entretien inadéquat ou de démontages répétés. N'utilisez pas de patins dont la lame est fissurée, déformée, desserrée ou fortement corrodée.

Ce mode d'emploi a été rédigé conformément aux exigences de la norme EN 15638:2009.

A korcsolyák első használata előtt alaposan olvassa el ezt a használati utasítást. A használati utasítást őrizze meg a jövőre nézve, és adja át a következő felhasználónak, ha a terméket más személynek adja át.

A termék rendeltetése

A korcsolyák sport- és szabadidős felszerelések, amelyeket megfelelően előkészített jégpályákon történő jégkorcsolyázásra szánnak. A termék egyéni felhasználók számára készült. A korcsolyák nem alkalmasak versenysportra, ugrásokra, akrobatikus mozdulatokra, agresszív korcsolyázásra, kontakt sportokra, illetve felszereléskölcsönzőkben való használatra. A terméket nem szabad betonon, aszfalton, kövön, fémön, fán vagy más, a jégtől eltérő kemény felületeken használni. Gyermekek kizárólag felnőtt felügyelete mellett használhatják a korcsolyákat. A termék 3 év feletti gyermekek számára készült, feltéve, hogy az adott méret és modell megfelelően illeszkedik a felhasználóhoz.

A felhasználó maximális súlya: 100 kg, kivéve, ha a termék jelölése másként rendelkezik.

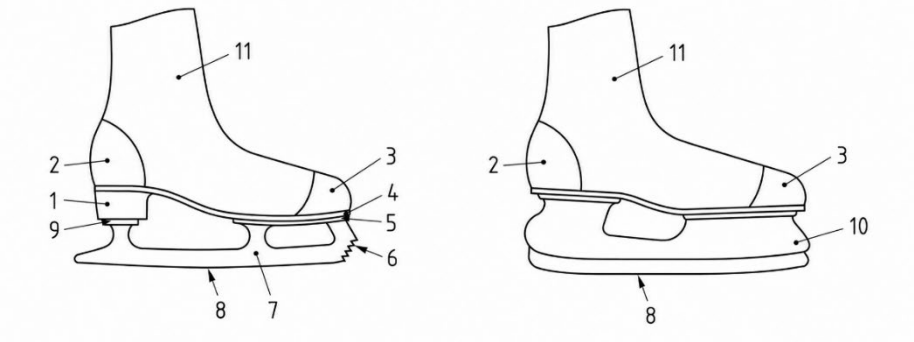

Magyarázat:

1. Sarok
2. Sarok
3. A cipő orra
4. Talp
5. Talplemez
6. Fogak
7. Csúszófelület
8. Éle (a csúszófelület)
9. Saroklemez
10. A penge rögzítése
11. Felsőrésszel

A korcsolyák felépítése
A korcsolyák két alapvető elemből állnak: a cipőből és az alsó részből, azaz a pengével ellátott futófelületből. A cipő teljes egészében műanyagból vagy bőrből készül. Elülső része puha anyagból is készülhet. A modelltől függően a korcsolyák fűzővel, csatokkal, tépőzárakkal, méretállító mechanizmussal vagy rögzítőkapoccsal is felszerelhetők.

Biztonsági figyelmeztetések
FIGYELEM: A korcsolyázás eséshez, ütközéshez, vágáshoz vagy sérüléshez vezethet. A kockázatot csökkentheti a korcsolyák megfelelő illesztésével, védőfelszerelés használatával, a termék korcsolyázás előtti ellenőrzésével, valamint a képességeinek megfelelő sebességgel való korcsolyázással. Kérjük, tartsa be az alábbi szabályokat:

- Javasolt mindig sisakot, valamint térd- és könyökvédőt viselni;
- ajánlott kesztyűt és a hideg, horzsolások és ütések ellen védő ruházatot viselni;
- a gyermekek kizárólag felnőtt felügyelete mellett használhatják a korcsolyát;
- ne használjon sérült, deformált, repedt, korrodált vagy hiányos korcsolyát;
- ne használjon olyan korcsolyát, amelynek laza a síléc, sérült a penge, repedt a cipő, meghibásodott a csat vagy sérült a fűzője;
- ne végezzen saját kezűleg módosításokat a korcsolyán;
- ne használja a terméket a gyártó által előírtaktól eltérő módon;
- a jégpályán kívül használjon védőburkolatokat a pengékre;
- mielőtt a jégre lépne, vegye le a védőburkolatokat a pengékről;
- a pengék élesek és vágási sérüléseket okozhatnak. Legyen óvatos a korcsolyák hordozása, fel- és levétele, tisztítása és tárolása során;
- a sebességet saját képességeihez, a jégpálya körülményeihez és mások jelenlétéhez kell igazítani;
- tartson biztonságos távolságot a jégpálya többi használójától;
- ne korcsolyázzon alkohol, kábítószer, gyógyszer vagy más, a teljesítményt, a koncentrációt vagy a mozgáskoordinációt korlátozó szer hatása alatt.

FIGYELEM:
Egyes modellek olyan alkatrészekkel rendelkezhetnek, amelyek további ellenőrzést igényelnek, például kapcsok, pántok, tépőzárak, csavarok, szegecsek, beállító mechanizmusok vagy cserélhető alkatrészek. Ezeket minden használat előtt ellenőrizni kell.
Ellenőrzés minden használat előtt:

- nincs-e a cipőn repedés, deformáció vagy sérülés;
- hogy a korcsolyapálca stabilan csatlakozik-e a cipőhöz, és hogy a védőburkolatokat eltávolították-e a jégen való korcsolyázás előtt;

- nincs-e a penge repedt, megrepedt, túlzottan kopott vagy korrodált;
- hogy a csavarok, szegecsek, anyák és egyéb rögzítések stabilak-e;
- hogy a csatok, pántok, tépőzárak és cipőfűzők megfelelően működnek-e;
- a méretállító mechanizmus, ha van ilyen, rögzítve van-e;
- nincsenek-e sérülés következtében keletkezett éles, véletlenszerű élek;
- rendelkezik-e a felhasználó megfelelő védőfelszereléssel;

Méretállítás (kiválasztott modelleknél)

A korcsolyák mérete a cipő hátsó vagy elülső részén található gomb segítségével állítható be.
1. A méretbeállítás megkezdése előtt oldja ki a csatokat és lazítsa meg a cipőfűzőket.
2. Nyomja meg a gombot.
3. Állítsa be a megfelelő méretet a cipő elülső, mozgatható részének elcsúsztatásával (lásd a méretskálát).
4. Engedje el a gombot a kiválasztott méret rögzítéséhez.

FIGYELEM: ha a korcsolyák automatikus beállító rendszerrel rendelkeznek, a cipő mérete a gomb megnyomásakor automatikusan megnő. A méret csökkentéséhez nyomja meg és tartsa lenyomva a gombot, miközben elmozgatja a cipő mozgatható részét.

Rögzítőkapocs (bizonyos modelleknél)

1. A méret beállítása előtt oldja ki a csatokat és lazítsa meg a fűzőket.
2. Húzza magához a kart, hogy az merőleges legyen a sílécre.
3. Állítsa be a megfelelő méretet a cipő elülső mozgatható részének elcsúsztatásával (lásd a méretskálát).
4. Rögzítse a kiválasztott méretet úgy, hogy a rögzítőt visszaállítja kiinduló helyzetébe.

A korcsolyázás szabályai
- Kizárólag jégen, előkészített jégpályákon szabad korcsolyázni.
- Tartsa be a jégpálya szabályzatát.
- A sebességet a képességeihez igazítsa.
- Kerülje a hirtelen manővereket mások közelében.
- Ne végezzen olyan ugrásokat, akrobatikus mozdulatokat vagy trükköket, amelyekre a termék nem alkalmas.
- Ne használja a korcsolyát alkohol, kábítószerek vagy a koordinációt rontó gyógyszerek fogyasztása után.
- Ne korcsolyázzon sérült, egyenetlen vagy nem megfelelő állapotú jégen.
- Fáradtság esetén szakítsa meg a korcsolyázást.

Féktechnika

A fékezés elsajátítását kis sebességgel, a jégpálya biztonságos részén és másoktól távol kell kezdeni. A fékezést folyamatosan és óvatosan kell végrehajtani, a korcsolyákat a haladási irányhoz képest szögben állítva, és fokozatosan kontrollált csúszásba hozva őket. A korcsolyázónak a saját képességeihez és a jégpálya körülményeihez kell igazítania a fékezési technikát. A gyorsabb korcsolyázás előtt meg kell tanulni biztonságosan lassítani és megállni. A gyermekeknek és a kezdőknek felnőtt vagy tapasztalt személy felügyelete mellett kell gyakorolniuk.

Karbantartás

Minden használat után tisztítsa meg és szárítsa meg a korcsolyát. A nedvesség, a hó, az útisó vagy egyéb szennyeződések felgyorsíthatják a termék alkatrészeinek kopását. Ajánlott teendők a korcsolyázás befejezése után:
- A korcsolyázás befejezése után törölje szárazra a pengéket.
- Távolítsa el a havat, a vizet és a szennyeződéseket.
- Szárítsa meg a cipőket szobahőmérsékleten.
- Ne szárítsa a korcsolyát közvetlenül radiátoron, tűz mellett vagy erős hőforrás közelében, kivéve, ha a gyártó kifejezetten engedélyezi ezt a szárítási módot.
- Ne tárolja a nedves korcsolyákat zárt táskában.
- Rendszeresen ellenőrizze a korróziót, a lazaságot, a repedéseket és a kopást.
- Kizárólag a cipő és a korcsolya anyagához megfelelő ápolószereket használjon.
- Szárítás után helyezzen fel védőburkolatokat, vagy úgy tárolja a korcsolyákat, hogy a pengék ne sérüljenek.
- A korcsolyázás során a pengék elkophatnak. Ne feledje, hogy a korcsolyákat kizárólag szaküzletekben szabad rendszeresen élesíteni.

FIGYELEM: az anyák, szegecsek, csavarok és egyéb rögzítőelemek hatékonysága csökkenhet a kopás, a korrózió, a nem megfelelő karbantartás vagy az ismételt szétszerelés következtében. Ne használjon olyan korcsolyát, amelynek pengéje repedt, deformálódott, meglazult vagy jelentősen korrodálódott.

A használati utasítást az EN 15638:2009 szabvány követelményeinek figyelembevételével állítottuk össze.

Prima di utilizzare i pattini per la prima volta, leggere attentamente le presenti istruzioni. Conservare le istruzioni per riferimento futuro e consegnarle al prossimo utilizzatore qualora il prodotto venga ceduto a un'altra persona.

Destinazione d'uso del prodotto

I pattini sono attrezzature sportive e ricreative destinate alla pattinaggio su ghiaccio in piste adeguatamente preparate. Il prodotto è destinato a utenti privati. I pattini non sono destinati allo sport agonistico, ai salti, alle acrobazie, alla pattinaggio aggressivo, ai giochi di contatto né all'uso nei centri di noleggio attrezzature. Il prodotto non deve essere utilizzato su cemento, asfalto, pietra, metallo, legno o altre superfici dure diverse dal ghiaccio. I bambini possono utilizzare i pattini esclusivamente sotto la supervisione di un adulto. Il prodotto è destinato a bambini di età superiore ai 3 anni, a condizione che la taglia e il modello scelti siano adeguati all'utente.

Peso massimo dell'utente: 100 kg, salvo diversa indicazione riportata sull'etichetta del prodotto.

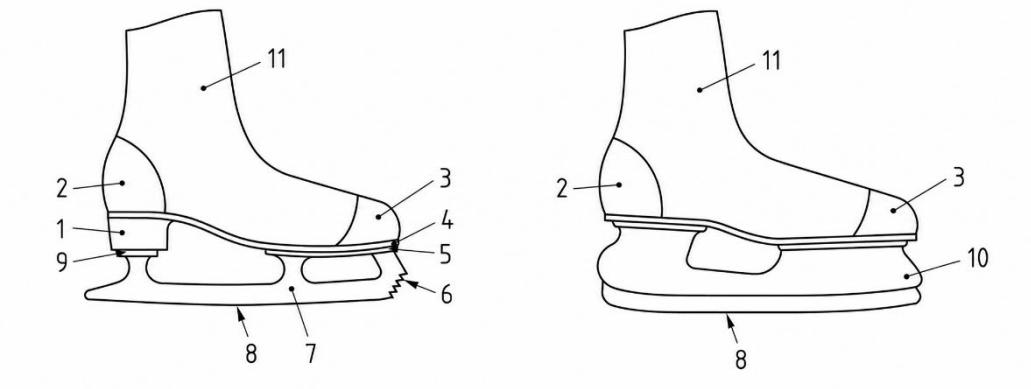

Nota esplicativa:

1. Tacco
2. Tallone
3. Punta della scarpa
4. Suola
5. Piastra della suola
6. Denti
7. Slitta
8. Lama (superficie della slitta)
9. Piastra del tallone
10. Supporto della lama
11. Tomaia

Struttura dei pattini

I pattini sono costituiti da due elementi fondamentali: la scarpa e la parte inferiore, ovvero la slitta con la lama. La scarpa è realizzata interamente in materiale sintetico o in pelle. La sua parte anteriore può essere realizzata in materiale morbido. A seconda del modello, i pattini possono essere dotati di lacci, fibbie, velcro, meccanismo di regolazione della misura o fermaglio di bloccaggio.

Avvertenze di sicurezza

ATTENZIONE: pattinare può causare cadute, urti, tagli o lesioni. È possibile ridurre il rischio assicurandosi che i pattini calzino correttamente, utilizzando l'equipaggiamento protettivo, controllando il prodotto prima di pattinare e pattinando a una velocità adeguata alle proprie capacità. È necessario attenersi alle seguenti regole:

- Si raccomanda di indossare sempre il casco e le protezioni per ginocchia e gomiti;
- si raccomanda di indossare guanti e indumenti che proteggano dal freddo, dalle abrasioni e dagli urti;
- i bambini devono utilizzare i pattini esclusivamente sotto la supervisione di un adulto;
- non utilizzare pattini danneggiati, deformati, incrinati, corrosi o incompleti;
- non utilizzare pattini con la lama allentata, la lama danneggiata, la scarpa incrinata, la fibbia difettosa o l'allacciatura danneggiata;
- non apportare modifiche alla struttura dei pattini;
- non utilizzare il prodotto in modo diverso da quello previsto dal produttore;
- fuori dalla pista di ghiaccio, utilizzare i coprilame protettivi;
- prima di salire sul ghiaccio, rimuovere i coprilame;
- le lame sono affilate e possono causare tagli. Prestare attenzione durante il trasporto, l'indossamento, la rimozione, la pulizia e la conservazione dei pattini;
- adattare la velocità alle proprie capacità, alle condizioni della pista e alla presenza di altre persone;
- mantenere una distanza di sicurezza dagli altri utenti della pista;
- non pattinare sotto l'effetto di alcol, droghe, farmaci o altre sostanze che compromettono le capacità fisiche, la concentrazione o la coordinazione motoria.

ATTENZIONE:

Alcuni modelli possono essere dotati di elementi che richiedono un controllo aggiuntivo, ad esempio fibbie, cinturini, velcro, viti, rivetti, meccanismi di regolazione o parti sostituibili. È necessario controllarli prima di ogni utilizzo.

Controllo prima di ogni utilizzo:

- che la scarpa non sia crepata, deformata o danneggiata;

- che la lamina sia saldamente fissata alla scarpa e che i coprilamina siano stati rimossi prima di sciare sul ghiaccio;
- che la lama non sia rotta, scheggiata, eccessivamente usurata o corrosa;
- che viti, rivetti, dadi e altri elementi di fissaggio siano ben saldi;
- che le fibbie, le cinghie, i velcro e i lacci funzionino correttamente;
- se il meccanismo di regolazione della misura, se presente, è bloccato;
- che non vi siano spigoli vivi accidentali causati da eventuali danni;
- se l'utente dispone di adeguati dispositivi di protezione;

Regolazione della misura (per alcuni modelli)

I pattini sono regolabili in larghezza tramite un pulsante situato nella parte posteriore o anteriore della scarpa.
1. Prima di procedere alla regolazione della misura, sganciare le fibbie e allentare i lacci.
2. Premere il pulsante.
3. Impostare la misura desiderata spostando la parte mobile anteriore della scarpa (vedere la scala delle misure).
4. Rilasciare il pulsante per fissare la misura selezionata.

NOTA: se i pattini sono dotati di un sistema di regolazione automatico, la misura dello scarpone aumenterà automaticamente dopo aver premuto il pulsante. Per ridurre la misura, premere e tenere premuto il pulsante, spostando contemporaneamente la parte mobile dello scarpone.

Fermaglio di bloccaggio (per alcuni modelli)

1. Prima di procedere alla regolazione della misura, sganciare le fibbie e allentare i lacci.
2. Tirare la leva verso di sé, in modo che si trovi in posizione perpendicolare alla lamina.
3. Impostare la misura desiderata spostando la parte anteriore mobile della scarpa (vedere la scala delle misure).
4. Bloccare la misura selezionata riportando il fermo nella posizione iniziale.

Regole di pattinaggio
- Pattinare esclusivamente sul ghiaccio in piste preparate.
- Rispettare il regolamento della pista di pattinaggio.
- Adattare la velocità alle proprie capacità.
- Evitare manovre brusche in presenza di altre persone.
- Non eseguire salti, acrobazie o figure per cui il prodotto non è stato progettato.
- Non utilizzare i pattini dopo aver consumato alcol, sostanze stupefacenti o farmaci che compromettono la coordinazione.
- Non pattinare su ghiaccio danneggiato, irregolare o non preparato.
- In caso di stanchezza, interrompere la pattinata.

Tecnica di frenata

Iniziare ad imparare a frenare a bassa velocità, in una zona sicura della pista e lontano da altre persone. La frenata deve essere eseguita in modo fluido e con cautela, inclinando i pattini rispetto alla direzione di marcia e portandoli gradualmente in una scivolata controllata. L'utente deve adattare la tecnica di frenata alle proprie capacità e alle condizioni della pista. Prima di pattinare a velocità più elevate, è necessario imparare a rallentare e fermarsi con sicurezza. I bambini e i principianti devono esercitarsi sotto la supervisione di un adulto o di una persona esperta.

Manutenzione

Dopo ogni utilizzo, pulire e asciugare i pattini. Umidità, neve, sale antigelo o altre impurità possono accelerare l'usura delle parti del prodotto. Operazioni consigliate al termine della pattinata:
- Al termine della pattinata, asciugare bene le lame.
- Rimuovere neve, acqua e sporco.
- Lasciare asciugare le scarpe a temperatura ambiente.
- Non asciugare i pattini direttamente su un termosifone, vicino al fuoco o a una fonte di calore intensa, a meno che il produttore non lo consenta espressamente.
- Non conservare i pattini bagnati in una borsa chiusa.
- Controllare regolarmente la presenza di corrosione, gioco, crepe e usura.
- Utilizzare esclusivamente prodotti per la manutenzione adatti al materiale della scarpa e della lama.
- Una volta asciutti, applicare le protezioni o riporre i pattini in modo da proteggere le lame.
- Durante l'uso le lame possono smussarsi. È importante ricordarsi di far affilare regolarmente i pattini esclusivamente presso centri specializzati.

ATTENZIONE: dadi, rivetti, viti e altri elementi di fissaggio possono perdere efficacia a causa di usura, corrosione, manutenzione impropria o smontaggi ripetuti. Non utilizzare pattini con lame incrinate, deformate, allentate o fortemente corrose.

Le presenti istruzioni sono state redatte in conformità ai requisiti della norma EN 15638:2009.

Prieš pirmą kartą naudodami pačiūžas, atidžiai perskaitykite šią instrukciją. Instrukciją reikia išsaugoti ateityje ir perduoti kitam naudotojui, jei produktas bus perduotas kitam asmeniui.

Gaminio paskirtis

Pačiūžos yra sporto ir poilsio įranga, skirta čiuožti ant ledo tinkamai paruoštose čiuožyklose. Produktas skirtas individualiems vartotojams. Pačiūžos nėra skirtos profesionaliam sportui, šuoliams, akrobatiniams triukams, agresyviam čiuožimui, kontaktiniams žaidimams ar naudojimui įrangos nuomos punktuose. Gaminio negalima naudoti ant betono, asfalto, akmens, metalo, medžio ar kitų kietų paviršių, išskyrus ledą. Vaikai gali naudotis pačiūžomis tik prižiūrint suaugusiam asmeniui. Gaminys skirtas vaikams nuo 3 metų, jei atitinkamas dydis ir modelis yra tinkamai pritaikyti naudotojui.

Maksimali naudotojo masė: 100 kg, jei gaminio ženklinime nenurodyta kitaip.

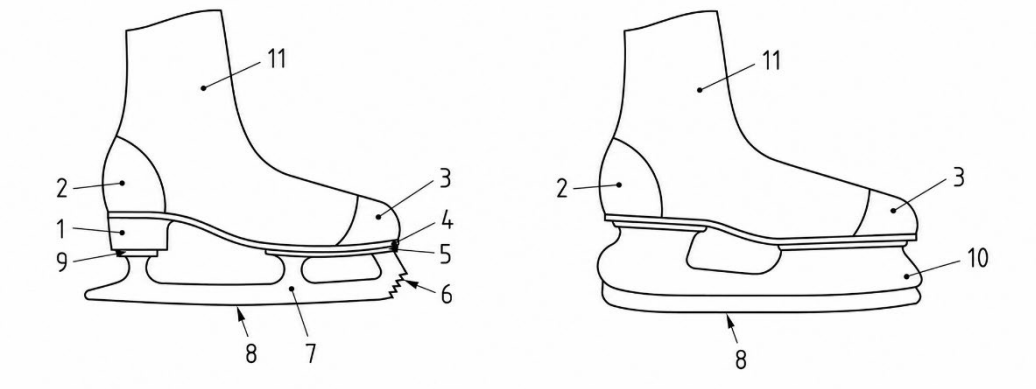

Paaiškinimas:

1. Kulnas
2. Pėdos kulnas
3. Bato priekis
4. Padas
5. Pado plokštelė
6. Iškyšuliai
7. Slidė
8. Ašmenys (slidės paviršius)
9. Pėdos plokštelė
10. Peilio tvirtinimas
11. Batviršis

Pačiūžų konstrukcija

Pačiūžos susideda iš dviejų pagrindinių dalių: bato ir apatinės dalies, t. y. slidės su ašmenimis. Batas pagamintas visiškai iš plastiko arba odos. Jo priekinė dalis gali būti pagaminta iš minkštos medžiagos. Priklausomai nuo modelio, pačiūžos gali būti su raišteliais, sagtimis, lipdukais, dydžio reguliavimo mechanizmu arba fiksavimo spaustuku.

Saugos įspėjimai

DĖMESIO: Čiuožimas gali sukelti kritimą, susidūrimą, įbrėžimus ar traumas. Riziką galima sumažinti tinkamai pritaikant pačiūžas, naudojant apsauginę įrangą, patikrinant produktą prieš čiuožimą ir čiuožiant greičiu, atitinkančiu jūsų įgūdžius. Būtina laikytis šių taisyklių:

- Rekomenduojama visada dėvėti šalmą bei kelio ir alkūnių apsaugas;
- rekomenduojama dėvėti pirštines ir drabužius, apsaugančius nuo šalčio, odos nubrozdinimų ir smūgių;
- vaikai turėtų čiuožti tik prižiūrint suaugusiam asmeniui;
- nenaudokite pažeistų, deformuotų, įtrūkusių, surūdijusių ar neišsamių pačiūžų;
- nenaudokite pačiūžų su atsipalaidavusia slidės dalimi, pažeistu ašmeniu, įtrūkusia bato dalimi, neveikiančia sagtimi ar pažeistu raišteliu;
- neatlikite pačių pačiūžų konstrukcijos modifikacijų;
- nenaudokite produkto kitaip, nei numatė gamintojas;
- už ledo ribų naudokite ašmenų apsauginius antgalius;
- prieš išeinant ant ledo nuimkite apsauginius antgalius nuo ašmenų;
- peiliai yra aštrūs ir gali sukelti įpjovimus. Būkite atsargūs nešdami, užsidėdami, nusiimdami, valydami ir laikydami pačiūžas;
- greitį pritaikykite prie savo įgūdžių, sąlygų ledo arenoje ir kitų žmonių buvimo;
- laikykitės saugaus atstumo nuo kitų ledo arenos lankytojų;
- nenaudokite pačiūžų, jei esate apsvaigę nuo alkoholio, narkotikų, vaistų ar kitų medžiagų, ribojančių jūsų fizinį pajėgumą, koncentraciją ar judesių koordinaciją.

DĖMESIO:

Kai kurie modeliai gali būti su detalėmis, kurias reikia papildomai patikrinti, pavyzdžiui, sagtimis, dirželiais, „velcro“ juostelėmis, varžtais, kniedėmis, reguliavimo mechanizmais ar keičiamomis dalimis. Jas reikia patikrinti prieš kiekvieną naudojimą.

Patikrinimas prieš kiekvieną naudojimą:

- ar batai nėra įtrūkę, deformuoti ar pažeisti;
- ar slidės tvirtai pritvirtintos prie bato ir ar apsauginiai antdėklai buvo nuimti prieš važiuojant ant ledo;
- ar peilis nėra įtrūkęs, įskilęs, pernelyg nusidėvėjęs ar surūdijęs;

- ar varžtai, kniedės, veržlės ir kiti tvirtinimo elementai yra tvirtai pritvirtinti;
- ar sagtys, dirželiai, lipdukai ir raišteliai veikia tinkamai;
- ar dydžio reguliavimo mechanizmas, jei toks yra, yra užfiksuotas;
- ar nėra aštrių, atsitiktinių briaunų, susidariusių dėl pažeidimų;
- ar vartotojas turi tinkamą apsauginę įrangą;

Dydžio reguliavimas (pasirinktiems modeliams)

Pačiūžų dydį galima reguliuoti paspaudus mygtuką, esantį bato gale arba priekyje.
1. Prieš pradėdami reguliuoti dydį, atsegkite sagtis ir atlaisvinkite raištelius.
2. Paspauskite mygtuką.
3. Nustatykite tinkamą dydį, pastumdami priekinę batelio dalį (žr. dydžių skalę).
4. Atleiskite mygtuką, kad užfiksuotumėte pasirinktą dydį.

DĖMESIO: jei pačiūžos turi automatinę reguliavimo sistemą, bato dydis padidės automatiškai paspaudus mygtuką. Norėdami sumažinti dydį, reikia paspausti ir laikyti mygtuką, tuo pačiu slinkdami judamąją bato dalį.

Fiksavimo spaustukas (tam tikruose modeliuose)

1. Prieš pradėdami reguliuoti dydį, atsegkite sagtis ir atlaisvinkite raištelius.
2. Patraukite svirtį į save taip, kad ji atsidurtų statmenai slidžiai.
3. Nustatykite tinkamą dydį, stumdami priekinę judamąją bato dalį (žr. dydžių skalę).
4. Užfiksuokite pasirinktą dydį, nustatydami fiksatorių į pradinę padėtį.

Važiavimo taisyklės
- Važiuokite tik ant ledo paruoštose ledo arenose.
- Laikykitės ledo arenos taisyklių.
- Pritaikyti greitį prie savo įgūdžių.
- Venkite staigių manevrų kitų žmonių akivaizdoje.
- Nevykdykite šuolių, akrobatinių triukų ar figūrų, kurioms šis produktas nėra skirtas.
- Nenaudokite pačiūžų, jei vartojote alkoholį, svaigalus ar vaistus, kurie riboja koordinaciją.
- Negalima čiuožti ant pažeisto, nelygaus ar neparuošto ledo.
- Jei jaučiate nuovargį, nutraukite čiuožimą.

Stabdymo technika

Stabdymo mokymąsi reikia pradėti nedideliu greičiu, saugioje ledo arenos dalyje ir toli nuo kitų žmonių. Stabdymą reikia atlikti sklandžiai ir atsargiai, pasukant pačiūžas kampu į važiavimo kryptį ir palaipsniui pradedant kontroliuojamą slydimą. Naudotojas turėtų pritaikyti stabdymo techniką prie savo įgūdžių ir sąlygų ant ledo. Prieš pradėdami važiuoti greičiau, turite išmokti užtikrintai sulėtinti greitį ir sustoti. Vaikai ir pradedantieji turėtų treniruotis prižiūrint suaugusiam arba patyrusiam asmeniui.

Priežiūra

Po kiekvieno naudojimo pačiūžas reikia nuvalyti ir nusausinti. Drėgmė, sniegas, kelių druska ar kiti nešvarumai gali pagreitinti produkto dalių nusidėvėjimą. Rekomenduojami veiksmai po važiavimo:
- Baigus čiuožti, nušluostykite geležtes iki sausumo.
- Pašalinkite sniegą, vandenį ir nešvarumus.
- Išdžiovinkite batus kambario temperatūroje.
- Nedžiovinkite pačiūžų tiesiogiai ant radiatoriaus, prie ugnies ar šalia stipraus šilumos šaltinio, nebent gamintojas aiškiai leidžia tokį džiovinimo būdą.
- Nelaikykite drėgnų pačiūžų uždarytame maiše.
- Reguliariai tikrinkite, ar nėra korozijos, laisvumo, įtrūkimų ir nusidėvėjimo.
- Naudokite tik batų ir geležčių medžiagai tinkamas priežiūros priemones.
- Išdžiovinus uždėkite apsaugus arba laikykite pačiūžas taip, kad peiliai būtų apsaugoti.
- Čiuožiant peiliai gali atbukti. Nepamirškite reguliariai galąsti pačiūžas tik specializuotuose centruose.

DĖMESIO: veržlės, kniedės, varžtai ir kiti tvirtinimo elementai gali prarasti savo veiksmingumą dėl nusidėvėjimo, korozijos, netinkamos priežiūros ar pakartotinio išardymo. Nenaudokite pačiūžų su įtrūkusiais, deformuotais, laisvais ar smarkiai surūdijusiais ašmenimis.

Šios instrukcijos parengimo metu buvo atsižvelgta į standarto EN 15638:2009 reikalavimus.

Pirms slidu pirmās lietošanas rūpīgi izlasiet šo lietošanas instrukciju. Instrukciju saglabājiet turpmākai lietošanai un nododiet nākamajam lietotājam, ja izstrādājumu nodosiet citai personai.

Produkta paredzētais lietojums

Slidas ir sporta un atpūtas aprīkojums, kas paredzēts slidošanai uz ledus atbilstoši sagatavotās slidotavās. Produkts ir paredzēts individuāliem lietotājiem. Slidas nav paredzētas profesionālajam sportam, lēcieniem, akrobātikai, agresīvai slidošanai, kontaktsportam vai izmantošanai inventāra nomas punktos. Produktu nedrīkst izmantot uz betona, asfalta, akmens, metāla, koka vai citām cietām virsmām, kas nav ledus. Bērni drīkst izmantot slidas tikai pieaugušā uzraudzībā. Produkts ir paredzēts bērniem vecumā no 3 gadiem, ja attiecīgais izmērs un modelis ir piemērots lietotājam.

Lietotāja maksimālais svars: 100 kg, ja vien uz produkta marķējumā nav norādīts citādi.

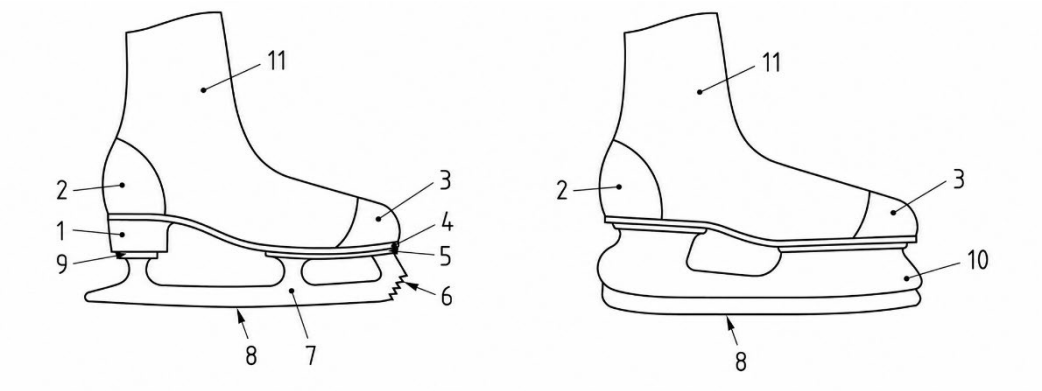

Paskaidrojums:

1. Papēdis
2. Papēdis
3. Apavu purngals
4. Zole
5. Zoles plāksnīte
6. Zobīši
7. Slīpne
8. Asmens (slīdvirsmas virsma)
9. Papēža plāksnīte
10. Asmens stiprinājums
11. Apvalks

Slidu uzbūve

Slidas sastāv no divām pamatelementiem: apava un apakšējās daļas, proti, slīdnes ar asmeni. Apavs ir izgatavots pilnībā no plastmasas vai ādas. Tā priekšējā daļa var būt izgatavota no mīksta materiāla. Atkarībā no modeļa slidas var būt aprīkotas ar auklām, sprādzēm, velcro lenti, izmēra regulēšanas mehānismu vai fiksējošu skavu.

Drošības brīdinājumi

UZMANĪBU: Slidošana var izraisīt kritienus, sadursmes, griezumus vai traumas. Risku var samazināt, pareizi pielāgojot slidas, lietojot aizsardzības aprīkojumu, pārbaudot produktu pirms slidošanas un slidojot ar ātrumu, kas atbilst jūsu prasmēm. Ievērojiet šādus noteikumus:

- Ieteicams vienmēr lietot ķiveri, kā arī ceļu un elkoņu aizsargus;
- ieteicams lietot cimdus un apģērbu, kas pasargā no aukstuma, nobrāzumiem un triecieniem;
- bērniem slidas jālieto tikai pieaugušā uzraudzībā;
- nelietojiet bojātus, deformētus, plaisājošus, korodētus vai nepilnīgus slidos;
- nelietojiet slidas ar atslābušu sliedi, bojātu asmeni, plīsušu apavu, nedarbojošos sprādzi vai bojātu auklas savienojumu;
- neveiciet patstāvīgas slidu konstrukcijas modifikācijas;
- nelietojiet produktu citādi, nekā paredzējis ražotājs;
- ārpus ledus laukuma izmantojiet asmeņu aizsarguzlikas;
- pirms došanās uz ledus noņemiet asmeņu aizsarguzlikas;
- asmeņi ir asi un var izraisīt ievainojumus. Esiet uzmanīgi, pārnēsājot, uzvelkot, noņemot, tīrot un uzglabājot slidas;
- ātrumu pielāgojiet savām prasmēm, apstākļiem uz ledus un citu cilvēku klātbūtnei;
- ievērojiet drošu attālumu no citiem ledus laukuma apmeklētājiem;
- nelietojiet slidas, ja esat alkohola, narkotiku, zāļu vai citu vielu ietekmē, kas ierobežo jūsu darbspēju, koncentrēšanās spējas vai kustību koordināciju.

UZMANĪBU:

Daži modeļi var būt aprīkoti ar elementiem, kas prasa papildu pārbaudi, piemēram, skavas, siksnas, velcro, skrūves, kniedes, regulēšanas mehānismus vai nomaināmas detaļas. Tās ir jāpārbauda pirms katras lietošanas reizes.

Pārbaude pirms katras lietošanas reizes:

- vai apavs nav plīsis, deformējies vai bojāts;
- vai slidas ir stabili piestiprinātas pie apaviem un vai aizsarguzlikas ir noņemtas pirms braukšanas pa ledu;
- vai asmens navs ir salūzis, iedobts, pārmērīgi nolietots vai korodējis;
- vai skrūves, kniedes, uzgriežņi un citi stiprinājumi ir stabili;

- vai sprādzes, siksnas, velcro un auklas darbojas pareizi;
- vai izmēra regulēšanas mehānisms, ja tāds ir, ir bloķēts;
- vai nav asu, nejaušu malu, kas radušās bojājumu dēļ;
- vai lietotājam ir atbilstošs aizsardzības aprīkojums;

Izmēra regulēšana (izvēlētiem modeļiem)

Slidām ir izmēra regulēšanas iespēja, izmantojot pogu, kas atrodas apavu aizmugurē vai priekšā.
1. Pirms izmēra regulēšanas atveriet sprādzes un atlaidiet auklas.
2. Nospiediet pogu.
3. Iestatiet atbilstošo izmēru, pārvietojot apavu priekšējo kustīgo daļu (skatiet izmēru skalu).
4. Atlaidiet pogu, lai fiksētu izvēlēto izmēru.

PIEZĪME: ja slidas ir aprīkotas ar automātisko regulēšanas sistēmu, apavu izmērs palielināsies automātiski pēc pogas nospiešanas. Lai samazinātu izmēru, nospiediet un turiet pogu, vienlaikus pārvietojot apavu kustīgo daļu.

Fiksējošā skava (atsevišķiem modeļiem)

1. Pirms izmēra regulēšanas atveriet sprādzes un atlaidiet auklas.
2. Pavelciet sviru uz sevi, lai tā atrastos perpendikulāri slēpju slieksnim.
3. Iestatiet atbilstošo izmēru, pārvietojot apavu priekšējo kustīgo daļu (skatiet izmēru skalu).
4. Fiksējiet izvēlēto izmēru, atgriežot fiksatoru sākotnējā stāvoklī.

Braukšanas noteikumi
- Brauciet tikai uz ledus sagatavotās slidotavās.
- Ievērojiet slidotavas noteikumus.
- Pielāgojiet ātrumu savām prasmēm.
- Izvairieties no straujiem manevriem citu cilvēku tuvumā.
- Neveiciet lēcienus, akrobātiskus trikus vai manevrus, kam šis produkts nav paredzēts.
- Nelietojiet slidas pēc alkohola, apreibinošo vielu vai koordināciju ierobežojošu zāļu lietošanas.
- Neslidojiet uz bojāta, nelīdzena vai nepietiekami sagatavota ledus.
- Ja jūtat nogurumu, pārtrauciet slidošanu.

Bremzēšanas tehnika

Bremzēšanas apmācību jāsāk ar nelielu ātrumu, drošā ledus laukuma daļā un tālu no citiem cilvēkiem. Bremzēšana jāveic plūstoši un uzmanīgi, novietojot slidas leņķī pret braukšanas virzienu un pakāpeniski ievadot tās kontrolētā slīdēšanā. Lietotājam bremzēšanas tehnika jāpielāgo savām prasmēm un apstākļiem uz ledus laukuma. Pirms sāk braukt ātrāk, ir jāiemācās droši samazināt ātrumu un apstāties. Bērniem un iesācējiem jāvingrinās pieaugušā vai pieredzējuša cilvēka uzraudzībā.

Kopšana

Pēc katras lietošanas reizes slidas ir jānotīra un jānosusina. Mitrums, sniegs, ceļu sāls vai citi netīrumi var paātrināt izstrādājuma detaļu nolietošanos. Ieteicamās darbības pēc slidošanas:
- Pēc slidošanas nosusiniet slidu asmeņus.
- Noņemiet sniegu, ūdeni un netīrumus.
- Nosusiniet apavus istabas temperatūrā.
- Nekādā gadījumā nedrīkst žāvēt slidas tieši uz radiatora, pie uguns vai pie spēcīga siltuma avota, ja vien ražotājs skaidri nav atļāvis šādu žāvēšanas veidu.
- Nenovietojiet slapjus slidos slēgtā maisiņā.
- Regulāri pārbaudiet, vai nav korozijas, vaļības, plīsumu un nodiluma.
- Izmantojiet tikai tādus konservantus, kas ir piemēroti apavu un slidu materiālam.
- Pēc izžāvēšanas uzlieciet aizsargus vai glabājiet slidas tā, lai pasargātu asmeņus.
- Slidojot, asmeņi var kļūt neass. Atcerieties, ka slidas regulāri jāasina tikai specializētos centros.

UZMANĪBU: uzgriežņi, kniedes, skrūves un citi stiprinājuma elementi var zaudēt savu efektivitāti nolietojuma, korozijas, nepareizas kopšanas vai atkārtotas demontāžas dēļ. Nelietojiet slidas ar plīsušu, deformētu, atslābušu vai ievērojami korodējušu asmeni.

Šī instrukcija ir izstrādāta, ņemot vērā standarta EN 15638:2009 prasības.

Lees deze handleiding zorgvuldig door voordat u de schaatsen voor het eerst gebruikt. Bewaar de handleiding voor later en geef deze door aan de volgende gebruiker als u het product aan iemand anders doorgeeft.

Bestemming van het product

De schaatsen zijn sport- en recreatie-uitrusting die bedoeld is om op ijs te schaatsen op daarvoor bestemde ijsbanen. Het product is bedoeld voor individueel gebruik. De schaatsen zijn niet bedoeld voor topsport, sprongen, acrobatiek, agressief schaatsen, contactsporten of voor gebruik in sportuitleenbedrijven. Het product mag niet worden gebruikt op beton, asfalt, steen, metaal, hout of andere harde oppervlakken dan ijs. Kinderen mogen de schaatsen uitsluitend onder toezicht van een volwassene gebruiken. Het product is bedoeld voor kinderen vanaf 3 jaar, mits de betreffende maat en het model goed bij de gebruiker passen.

Maximaal gewicht van de gebruiker: 100 kg, tenzij anders aangegeven op het productetiket.

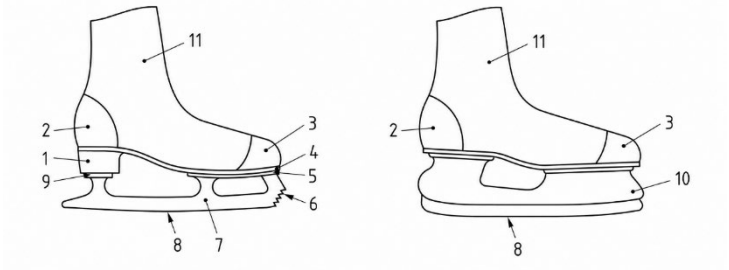

Toelichting:

1. Hiel
2. Hiel
3. Neus
4. Zool
5. Zoolplaat
6. Tandjes
7. Slee
8. Snijrand (oppervlak van de glijplaat)
9. Hielplaat
10. Snijrandbevestiging
11. Bovenwerk

De opbouw van schaatsen
Schaatsen bestaan uit twee basisonderdelen: de schoen en het onderste deel, oftewel de glijplaat met het mes. De schoen is volledig gemaakt van kunststof of leer. Het voorste deel kan van zacht materiaal zijn gemaakt. Afhankelijk van het model kunnen schaatsen zijn voorzien van veters, gespen, klittenband, een verstelmechanisme of een vergrendelingsklem.

Veiligheidswaarschuwingen
LET OP: Schaatsen kan leiden tot vallen, botsingen, snijwonden of letsel. U kunt het risico beperken door de schaatsen goed aan te passen, beschermende uitrusting te dragen, het product voor het schaatsen te controleren en met een snelheid te schaatsen die is afgestemd op uw vaardigheden. Houd u aan de volgende regels:

- Het wordt aanbevolen om altijd een helm en knie- en elleboogbeschermers te dragen;
- het wordt aanbevolen handschoenen en kleding te dragen die bescherming biedt tegen kou, schaafwonden en stoten;
- kinderen mogen alleen onder toezicht van een volwassene schaatsen;
- gebruik geen schaatsen die beschadigd, vervormd, gebarsten, verroest of onvolledig zijn;
- gebruik geen schaatsen met een loszittende schoen, een beschadigd mes, een gebarsten schoen, een defecte gesp of beschadigde veters;
- breng geen eigen wijzigingen aan de constructie van de schaatsen aan;
- gebruik het product niet op een andere manier dan door de fabrikant is bedoeld;
- gebruik buiten het ijs beschermkapjes op de snijranden;
- verwijder de beschermkappen van de snijranden voordat u het ijs opgaat;
- de ijzers zijn scherp en kunnen snijwonden veroorzaken. Wees voorzichtig bij het dragen, aan- en uittrekken, schoonmaken en opbergen van de schaatsen;
- pas je snelheid aan je eigen vaardigheden, de omstandigheden op de ijsbaan en de aanwezigheid van andere personen aan;
- houd voldoende afstand tot andere gebruikers van de ijsbaan;
- ga niet schaatsen onder invloed van alcohol, drugs, medicijnen of andere middelen die je reactievermogen, concentratie of motorische coördinatie beperken.

LET OP:
Sommige modellen kunnen zijn uitgerust met onderdelen die extra controle vereisen, zoals gespen, riemen, klittenband, schroeven, klinknagels, verstelmechanismen of vervangbare onderdelen. Controleer deze voor elk gebruik.

Controle vóór elk gebruik:

- of de schoen geen scheuren, vervormingen of beschadigingen vertoont;
- of de glijplaat stevig aan de schoen is bevestigd en of de beschermkappen zijn verwijderd voordat u op ijs gaat rijden;
- of het mes niet gebroken, afgebroken, overmatig versleten of gecorrodeerd is;
- of de schroeven, klinknagels, moeren en andere bevestigingen stevig vastzitten;

- of de gespen, riemen, klittenbanden en veters goed werken;
- of het verstelmechanisme, indien aanwezig, vergrendeld is;
- of er geen scherpe, onbedoelde randen zijn ontstaan als gevolg van beschadiging;
- of de gebruiker over de juiste beschermende uitrusting beschikt;

Maatverstelling (voor bepaalde modellen)

De schaatsen kunnen in maat worden versteld met behulp van een knop aan de achter- of voorkant van de schoen.
1. Maak de gespen los en maak de veters los voordat u de maat gaat aanpassen.
2. Druk op de knop.
3. Stel de juiste maat in door het voorste beweegbare deel van de schoen te verschuiven (zie de maattabel).
4. Laat de knop los om de gekozen maat vast te zetten.

LET OP: als de schaatsen zijn voorzien van een automatisch verstelsysteem, wordt de schoenmaat automatisch vergroot wanneer u op de knop drukt. Om de maat te verkleinen, moet u de knop ingedrukt houden terwijl u het beweegbare deel van de schoen verschuift.

Vergrendelingsklem (voor bepaalde modellen)

1. Maak de gespen los en maak de veters los voordat u de maat gaat aanpassen.
2. Trek de hendel naar u toe, zodat deze loodrecht op de glijplaat staat.
3. Stel de juiste maat in door het voorste beweegbare deel van de schoen te verschuiven (zie maattabel).
4. Vergrendel de gekozen maat door de klem in de uitgangspositie te zetten.

Rijregels
- Rijd uitsluitend op ijs op geprepareerde ijsbanen.
- Houd u aan het reglement van de ijsbaan.
- Pas je snelheid aan je vaardigheden aan.
- Vermijd plotselinge manoeuvres in de buurt van andere mensen.
- Voer geen sprongen, acrobatische bewegingen of stunts uit waarvoor het product niet is bedoeld.
- Gebruik de schaatsen niet na het nuttigen van alcohol, verdovende middelen of medicijnen die de coördinatie beïnvloeden.
- Schaats niet op beschadigd, oneffen of ongeschikt ijs.
- Stop met schaatsen als u moe bent.

Remtechniek

Begin met het oefenen van remmen bij lage snelheid, op een veilig deel van de ijsbaan en uit de buurt van andere mensen. Rem soepel en voorzichtig door de schaatsen schuin ten opzichte van de rijrichting te plaatsen en ze geleidelijk in een gecontroleerde slip te brengen. De gebruiker moet de remtechniek afstemmen op zijn of haar vaardigheden en de omstandigheden op de ijsbaan. Voordat je sneller gaat schaatsen, moet je leren om veilig te vertragen en tot stilstand te komen. Kinderen en beginners moeten oefenen onder toezicht van een volwassene of een ervaren persoon.

Onderhoud

Reinig en droog de schaatsen na elk gebruik. Vocht, sneeuw, strooizout of andere verontreinigingen kunnen de slijtage van de onderdelen versnellen. Aanbevolen handelingen na het schaatsen:
- Veeg de schaatsbladen na het schaatsen droog.
- Verwijder sneeuw, water en vuil.
- Laat de schoenen bij kamertemperatuur drogen.
- Droog de schaatsen niet direct op een radiator, bij een open vuur of bij een sterke warmtebron, tenzij de fabrikant deze manier van drogen uitdrukkelijk toestaat.
- Bewaar natte schaatsen niet in een gesloten tas.
- Controleer regelmatig op corrosie, speling, scheuren en slijtage.
- Gebruik uitsluitend onderhoudsmiddelen die geschikt zijn voor het materiaal van de schoen en de schaats.
- Breng na het drogen beschermers aan of berg de schaatsen zo op dat de ijzers worden beschermd.
- Tijdens het schaatsen kunnen de messen bot worden. Zorg ervoor dat u de schaatsen regelmatig laat slijpen, uitsluitend bij gespecialiseerde schoenmakers.

LET OP: moeren, klinknagels, schroeven en andere bevestigingselementen kunnen hun werking verliezen als gevolg van slijtage, corrosie, onjuist onderhoud of herhaaldelijk demonteren. Gebruik geen schaatsen met een gebarsten, vervormd, loszittend of sterk gecorrodeerd mes.

Deze handleiding is opgesteld met inachtneming van de eisen van de norm EN 15638:2009.

Antes de utilizar os patins pela primeira vez, leia atentamente o presente manual. Guarde o manual para referência futura e entregue-o ao próximo utilizador, caso o produto venha a ser cedido a outra pessoa.

Finalidade do produto

Os patins são equipamento desportivo e recreativo destinado à prática de patinagem no gelo em pistas devidamente preparadas. O produto destina-se a utilizadores individuais. Os patins não se destinam ao desporto de competição, saltos, acrobacias, patinagem agressiva, desportos de contacto nem à utilização em lojas de aluguer de equipamento. O produto não deve ser utilizado em betão, asfalto, pedra, metal, madeira ou outras superfícies duras que não sejam gelo. As crianças só podem utilizar os patins sob a supervisão de um adulto. O produto destina-se a crianças com mais de 3 anos, desde que o tamanho e o modelo em questão sejam adequados ao utilizador.

Peso máximo do utilizador: 100 kg, salvo indicação em contrário na rotulagem do produto.

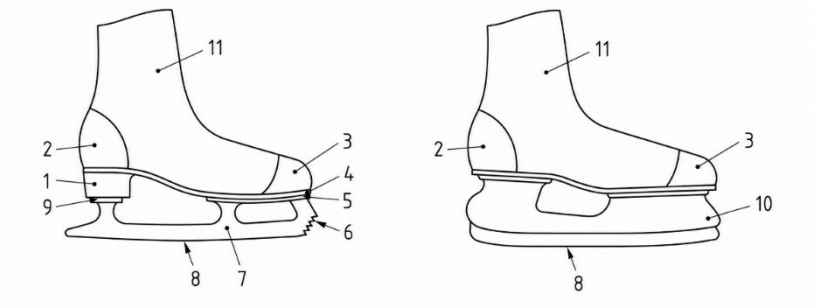

Explicação:

1. Salto
2. Calcanhar
3. Ponta do sapato
4. Sola
5. Placa da sola
6. Salientes
7. Lâmina
8. Lâmina (superfície da lâmina)
9. Placa do calcanhar
10. Suporte da lâmina
11. Corpo

Estrutura dos patins

Os patins são compostos por dois elementos básicos: a bota e a parte inferior, ou seja, a lâmina com a ponta. A bota é totalmente fabricada em plástico ou em pele. A sua parte dianteira pode ser feita de um material macio. Dependendo do modelo, os patins podem estar equipados com atacadores, fivelas, velcro, mecanismo de regulação do tamanho ou um fecho de bloqueio.

Avisos de segurança

ATENÇÃO: Andar de patins pode provocar quedas, colisões, cortes ou lesões. O risco pode ser reduzido através do ajuste adequado dos patins, da utilização de equipamento de proteção, da verificação do produto antes de patinar e de patinar a uma velocidade adequada às suas capacidades. Devem ser respeitadas as seguintes regras:

- Recomenda-se o uso constante de capacete e de joelheiras e cotoveleiras;
- recomenda-se o uso de luvas e vestuário que proteja contra o frio, escoriações e impactos;
- as crianças devem utilizar os patins exclusivamente sob a supervisão de um adulto;
- não utilize patins danificados, deformados, rachados, corroídos ou incompletos;
- não utilize patins com a lâmina solta, lâmina danificada, sapato rachado, fivela avariada ou atacadores danificados;
- não faça modificações por conta própria na estrutura dos patins;
- não utilize o produto de forma diferente da prevista pelo fabricante;
- fora da pista de gelo, utilize protetores nas lâminas;
- antes de entrar no gelo, retire as proteções das lâminas;
- as lâminas são afiadas e podem causar cortes. Tenha cuidado ao transportar, calçar, descalçar, limpar e guardar os patins;
- a velocidade deve ser adaptada às suas próprias capacidades, às condições da pista de gelo e à presença de outras pessoas;
- mantenha uma distância segura dos outros utilizadores da pista de gelo;
- não utilize os patins sob o efeito de álcool, drogas, medicamentos ou outras substâncias que prejudiquem a sua capacidade física, concentração ou coordenação motora.

ATENÇÃO:

Alguns modelos podem estar equipados com elementos que requerem uma verificação adicional, por exemplo, fivelas, correias, velcro, parafusos, rebites, mecanismos de regulação ou peças substituíveis. Verifique-os antes de cada utilização.

Verificação antes de cada utilização:

- se o sapato não está rachado, deformado ou danificado;
- se a lâmina está firmemente fixada ao sapato e se as proteções foram removidas antes de patinar no gelo;
- se a lâmina não está partida, lascada, excessivamente desgastada ou corroída;

- se os parafusos, rebites, porcas e outros elementos de fixação estão bem apertados;
- se as fivelas, as tiras, os velcros e os atacadores funcionam corretamente;
- se o mecanismo de regulação do tamanho, caso exista, está bloqueado;
- se não existem arestas afiadas ou acidentais resultantes de danos;
- se o utilizador dispõe do equipamento de proteção adequado;

Ajuste do tamanho (para modelos selecionados)

Os patins de gelo permitem o ajuste do tamanho através de um botão situado na parte traseira ou dianteira do sapato.
1. Antes de proceder ao ajuste do tamanho, solte as fivelas e afrouxe os atacadores.
2. Pressione o botão.
3. Defina o tamanho adequado, deslocando a parte móvel dianteira da bota (ver escala de tamanhos).
4. Solte o botão para fixar o tamanho selecionado.

ATENÇÃO: se os patins tiverem um sistema de regulação automático, o tamanho do sapato aumentará automaticamente ao premir o botão. Para diminuir o tamanho, deve premir e manter premido o botão, enquanto desloca a parte móvel do sapato.

Fecho de bloqueio (para modelos selecionados)

1. Antes de proceder ao ajuste do tamanho, desaperte as fivelas e desaperte os atacadores.
2. Puxe a alavanca na sua direção, de modo a que fique na posição perpendicular à lâmina.
3. Defina o tamanho adequado, deslocando a parte móvel dianteira da bota (ver escala de tamanhos).
4. Bloqueie o tamanho selecionado, colocando a presilha na posição inicial.

Regras de utilização
- Patinhe exclusivamente sobre gelo em pistas preparadas.
- Respeite o regulamento da pista de gelo.
- Adapte a velocidade às suas capacidades.
- Evite manobras bruscas na proximidade de outras pessoas.
- Não realizar saltos, acrobacias nem manobras para as quais o produto não foi concebido.
- Não utilize os patins após o consumo de álcool, substâncias intoxicantes ou medicamentos que prejudiquem a coordenação.
- Não patine sobre gelo danificado, irregular ou mal preparado.
- Em caso de cansaço, interrompa a patinagem.

Técnica de travagem

A aprendizagem da travagem deve começar a baixa velocidade, numa zona segura do gelo e longe de outras pessoas. A travagem deve ser efetuada de forma suave e cuidadosa, colocando os patins num ângulo em relação à direção de deslize e levando-os gradualmente a um deslize controlado. O utilizador deve adaptar a técnica de travagem às suas capacidades e às condições da pista de gelo. Antes de patinar a maior velocidade, deve aprender a abrandar e a parar com segurança. As crianças e os principiantes devem praticar sob a supervisão de um adulto ou de alguém experiente.

Manutenção

Após cada utilização, deve limpar e secar os patins. A humidade, a neve, o sal de estrada ou outras impurezas podem acelerar o desgaste das peças do produto. Passos recomendados após terminar a patinagem:
- Após terminar a sessão, seque bem as lâminas.
- Remova a neve, a água e a sujidade.
- Seque as botas à temperatura ambiente.
- Não seque os patins diretamente sobre um radiador, junto ao fogo ou junto a uma fonte de calor intensa, a menos que o fabricante autorize expressamente esse método de secagem.
- Não guarde os patins molhados num saco fechado.
- Verifique regularmente se há corrosão, folga, fissuras e desgaste.
- Utilize apenas produtos de conservação adequados ao material do sapato e da lâmina.
- Após a secagem, coloque protetores ou guarde os patins de forma a proteger as lâminas.
- Durante a prática de patinagem, as lâminas podem ficar cegas. Lembre-se de afiar regularmente os patins apenas em estabelecimentos especializados.

ATENÇÃO: as porcas, os rebites, os parafusos e outros elementos de fixação podem perder a sua eficácia devido ao desgaste, à corrosão, à manutenção incorreta ou à desmontagem repetida. Não utilize patins com lâminas rachadas, deformadas, soltas ou significativamente corroídas.

Este manual foi elaborado tendo em conta os requisitos da norma EN 15638:2009.

Înainte de prima utilizare a patinelor, citiți cu atenție prezentul manual de instrucțiuni. Păstrați manualul pentru viitor și înmânați-l următorului utilizator, în cazul în care produsul va fi cedat unei alte persoane.

Destinarea produsului

Patine sunt echipamente sportive și recreative destinate patinajului pe gheață pe patinoare pregătite corespunzător. Produsul este destinat utilizatorilor individuali. Patine nu sunt destinate sportului de performanță, săriturilor, acrobațiilor, patinajului agresiv, jocurilor de contact sau utilizării în centrele de închiriere de echipament. Produsul nu trebuie utilizat pe beton, asfalt, piatră, metal, lemn sau alte suprafețe dure, altele decât gheața. Copiii pot folosi patinele numai sub supravegherea unui adult. Produsul este destinat copiilor cu vârsta peste 3 ani, cu condiția ca mărimea și modelul respectiv să fie potrivite utilizatorului.

Greutatea maximă a utilizatorului: 100 kg, cu excepția cazului în care marcajul produsului indică altfel.

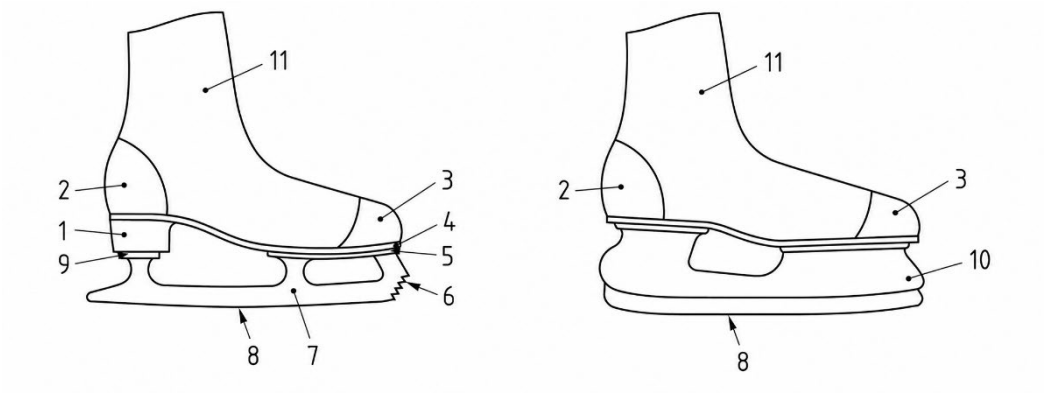

Explicație:

1. Toc
2. Călcâi
3. Vârful pantofului
4. Talpa
5. Placa tălpii
6. Dinți
7. Lama
8. Lama (suprafața patinei)
9. Plăcuța călcâiului
10. Suportul lamei
11. Corpul patinei

Structura patinelor

Patine sunt alcătuite din două elemente de bază: pantoful și partea inferioară, adică patina cu lama. Pantoful este realizat în întregime din material plastic sau din piele. Partea sa frontală poate fi realizată dintr-un material moale. În funcție de model, patinele pot fi prevăzute cu șireturi, catarame, velcro, mecanism de reglare a mărimii sau clemă de blocare.

Avertismente de siguranță

ATENȚIE: Patinajul poate duce la căderi, coliziuni, tăieturi sau leziuni. Riscul poate fi redus prin alegerea unor patine potrivite, utilizarea echipamentului de protecție, verificarea produsului înainte de patinaj și patinarea la o viteză adaptată abilităților. Respectați următoarele reguli:

- Se recomandă purtarea întotdeauna a unei căști și a protecțiilor pentru genunchi și coate;
- se recomandă utilizarea mănușilor și a îmbrăcămintei care protejează împotriva frigului, a zgârieturilor și a loviturilor;
- copiii trebuie să folosească patinele numai sub supravegherea unui adult;
- nu folosiți patine deteriorate, deformate, crăpate, corodate sau incomplete;
- nu folosiți patine cu lama slăbită, cu lama deteriorată, cu pantoful crăpat, cu catarama defectă sau cu șireturile deteriorate;
- nu efectuați modificări pe cont propriu la structura patinelor;
- nu folosiți produsul în alt mod decât cel prevăzut de producător;
- în afara patinoarului, folosiți protecții pentru lame;
- înainte de a intra pe gheață, scoateți protecțiile de pe lame;
- lamele sunt ascuțite și pot provoca tăieturi. Aveți grijă atunci când transportați, încălțați, descălțați, curățați și depozitați patinele;
- viteza trebuie adaptată la propriile abilități, la condițiile de pe patinoar și la prezența altor persoane;
- păstrați o distanță de siguranță față de ceilalți utilizatori ai patinoarului;
- nu folosiți patinele sub influența alcoolului, a drogurilor, a medicamentelor sau a altor substanțe care vă afectează capacitatea fizică, concentrarea sau coordonarea mișcărilor.

ATENȚIE:

Anumite modele pot fi echipate cu elemente care necesită o verificare suplimentară, de exemplu catarame, curele, benzi velcro, șuruburi, nituri, mecanisme de reglare sau piese de schimb. Verificați-le înainte de fiecare utilizare.

Verificare înainte de fiecare utilizare:

- dacă pantoful nu este crăpat, deformat sau deteriorat;
- dacă lama este fixată stabil de pantof și dacă protecțiile au fost îndepărtate înainte de a patina pe gheață;
- dacă lama nu este crăpată, ciobită, excesiv de uzată sau corodată;
- dacă șuruburile, niturile, piulițele și alte elemente de fixare sunt stabile;

- dacă clemele, curelele, velcro-urile și șireturile funcționează corect;
- dacă mecanismul de reglare a mărimii, dacă există, este blocat;
- dacă nu există margini ascuțite, accidentale, rezultate din deteriorări;
- dacă utilizatorul dispune de echipamentul de protecție adecvat;

Reglarea mărimii (pentru anumite modele)

Patinei pot fi reglate în funcție de mărime cu ajutorul unui buton situat în partea din spate sau din față a pantofului.
1. Înainte de a începe reglarea mărimii, desfaceți cataramele și slăbiți șireturile.
2. Apăsați butonul.
3. Setați mărimea potrivită prin deplasarea părții mobile din față a pantofului (consultați scala de mărimi).
4. Eliberați butonul pentru a fixa mărimea selectată.

ATENȚIE: dacă patinele sunt dotate cu un sistem automat de reglare, mărimea pantofului va crește automat după apăsarea butonului. Pentru a micșora mărimea, trebuie să apăsați și să țineți apăsat butonul, deplasând în același timp partea mobilă a pantofului.

Clemă de blocare (pentru anumite modele)

1. Înainte de a începe reglarea mărimii, desfaceți cataramele și slăbiți șireturile.
2. Trageți maneta spre dvs., astfel încât aceasta să se afle în poziție perpendiculară pe patina de alunecare.
3. Setați mărimea dorită prin deplasarea părții mobile din față a pantofului (consultați scala de mărimi).
4. Blocați mărimea selectată, readucând clema în poziția inițială.

Reguli de patinaj
- Patinați exclusiv pe gheață, pe patinoarele amenajate.
- Respectați regulamentul patinoarului.
- Adaptați viteza la nivelul dvs. de îndemânare.
- Evitați manevrele bruște în apropierea altor persoane.
- Nu efectuați sărituri, acrobații sau manevre pentru care produsul nu este destinat.
- Nu folosiți patinele după consumul de alcool, substanțe psihoactive sau medicamente care afectează coordonarea.
- Nu patinați pe gheață deteriorată, denivelată sau nepregătită.
- În caz de oboseală, întrerupeți patinajul.

Tehnica de frânare

Învățarea frânării trebuie să înceapă la viteză redusă, într-o zonă sigură a patinoarului și la distanță de alte persoane. Frânarea trebuie efectuată lin și cu precauție, orientând patinele în unghi față de direcția de deplasare și introducându-le treptat într-o alunecare controlată. Utilizatorul trebuie să adapteze tehnica de frânare la propriile abilități și la condițiile de pe patinoar. Înainte de a patina mai repede, trebuie să învățați să încetiniți și să vă opriți cu siguranță. Copiii și începătorii trebuie să exerseze sub supravegherea unui adult sau a unei persoane cu experiență.

Întreținere

După fiecare utilizare, curățați și uscați patinele. Umiditatea, zăpada, sarea de dezghețare sau alte impurități pot accelera uzura componentelor produsului. Acțiuni recomandate după terminarea patinajului:
- După terminarea patinajului, ștergeți lamele până se usucă.
- Îndepărtați zăpada, apa și murdăria.
- Uscați pantofii la temperatura camerei.
- Nu uscați patinele direct pe calorifer, lângă foc sau lângă o sursă puternică de căldură, cu excepția cazului în care producătorul permite în mod expres această metodă de uscare.
- Nu depozitați patinele umede într-o geantă închisă.
- Verificați regulat dacă există coroziune, jocuri, fisuri și uzură.
- Folosiți numai produse de întreținere adecvate pentru materialul pantofului și al lamei.
- După uscare, puneți protecții sau depozitați patinele într-un mod care să protejeze lamele.
- În timpul patinajului, lamele se pot toci. Nu uitați să ascuțiți regulat patinele exclusiv la centre specializate.

ATENȚIE: piulițele, niturile, șuruburile și alte elemente de fixare își pot pierde eficacitatea din cauza uzurii, coroziunii, întreținerii necorespunzătoare sau a demontării repetate. Nu folosiți patinele cu lama crăpată, deformată, slăbită sau puternic corodată.

Instrucțiunile au fost elaborate ținând cont de cerințele standardului EN 15638:2009.

Pred prvým použitím korčúľ si pozorne prečítajte tento návod. Návod si uchovajte pre budúce použitie a odovzdajte ho ďalšiemu používateľovi, ak produkt odovzdáte inej osobe.

Účel výrobku

Korčule sú športovo-rekreačným vybavením určeným na jazdu po ľade na riadne pripravených klziskách. Výrobok je určený pre individuálnych používateľov. Korčule nie sú určené na vrcholový šport, skoky, akrobaciu, agresívnu jazdu, kontaktné športy ani na používanie v požičovniach športového vybavenia. Výrobok by sa nemal používať na betóne, asfalte, kameni, kove, dreve ani na iných tvrdých povrchoch okrem ľadu. Deti môžu korčule používať výlučne pod dohľadom dospelej osoby. Výrobok je určený pre deti staršie ako 3 roky, pokiaľ je daná veľkosť a model pre používateľa vhodný.

Maximálna hmotnosť používateľa: 100 kg, pokiaľ nie je na označení výrobku uvedené inak.

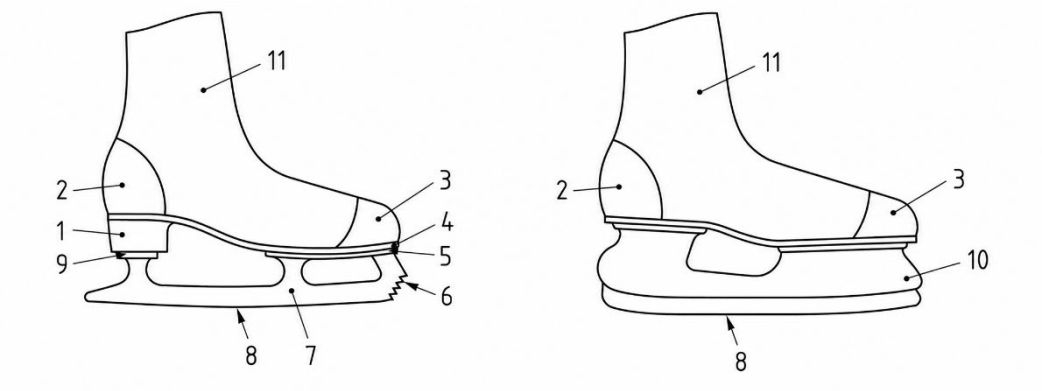

Vysvetlenie:

1. Pätka
2. Päta
3. Špička topánky
4. Podrážka
5. Podrážková doska
6. Zuby
7. Plocha
8. Čepeľ (povrch lyže)
9. Pätná platnička
10. Upevnenie čepele
11. Svršok

Konštrukcia korčúľ

Korčule sa skladajú z dvoch základných častí: topánky a spodnej časti, teda pätky s čepeľou. Topánka je vyrobená výlučne z umelého materiálu alebo z kože. Jej predná časť môže byť vyrobená z mäkkého materiálu. V závislosti od modelu môžu byť korčule vybavené šnúrkami, sponami, suchými zipsmi, mechanizmom na nastavenie veľkosti alebo blokovacou sponou.

Bezpečnostné upozornenia

UPOZORNENIE: Korčuľovanie môže viesť k pádu, zrážke, porezaniu alebo zraneniu. Riziko je možné obmedziť správnym nastavením korčúľ, používaním ochranných pomôcok, kontrolou výrobku pred jazdou a jazdou rýchlosťou zodpovedajúcou vašim schopnostiam. Dodržiavajte nasledujúce pravidlá:

- Odporúča sa vždy používať prilbu a chrániče kolien a lakťov;
- odporúča sa používať rukavice a oblečenie chrániace pred chladom, odreninami a nárazmi;
- deti by mali korčule používať výlučne pod dohľadom dospelého;
- nepoužívajte korčule, ktoré sú poškodené, zdeformované, prasknuté, skorodované alebo nekompletné;
- nepoužívajte korčule s uvoľnenou lištou, poškodenou čepeľou, prasknutou topánkou, nefunkčnou sponou alebo poškodeným šnurovaním;
- nevykonávajte žiadne vlastné úpravy konštrukcie korčúľ;
- nevyužívajte výrobok iným spôsobom, ako určil výrobca;
- mimo ľadovej plochy používajte ochranné návleky na čepele;
- pred vstupom na ľad odstráňte ochranné kryty z čepelí;
- čepele sú ostré a môžu spôsobiť poranenia. Pri prenášaní, obúvaní, vyzúvaní, čistení a skladovaní korčúľ buďte opatrní;
- rýchlosť prispôsobte svojim schopnostiam, podmienkam na klzisku a prítomnosti iných osôb;
- dodržiavajte bezpečnú vzdialenosť od ostatných návštevníkov klziska;
- nekorčuľujte pod vplyvom alkoholu, drog, liekov alebo iných látok, ktoré obmedzujú výkonnosť, sústredenie alebo koordináciu pohybov.

POZNÁMKA:

Niektoré modely môžu byť vybavené prvkami, ktoré si vyžadujú dodatočnú kontrolu, napríklad spony, remene, suché zipsy, skrutky, nity, nastavovacie mechanizmy alebo vymeniteľné diely. Pred každým použitím ich skontrolujte.

Kontrola pred každým použitím:

- či topánka nie je prasknutá, deformovaná alebo poškodená;
- či je ližina pevne spojená s topánkou a či boli pred jazdou na ľade odstránené ochranné kryty;
- či čepeľ nie je prasknutá, ošúchaná, nadmerne opotrebovaná alebo skorodovaná;
- či sú skrutky, nity, matice a ostatné upevňovacie prvky pevne uchytené;

- či spony, remene, suché zipsy a šnúrky fungujú správne;
- či je mechanizmus na nastavenie veľkosti, ak je k dispozícii, zaistený;
- či sa na ňom nenachádzajú ostré, náhodné hrany vzniknuté v dôsledku poškodenia;
- či má používateľ vhodné ochranné vybavenie;

Nastavenie veľkosti (pre vybrané modely)

Korčule je možné nastaviť pomocou tlačidla umiestneného v zadnej alebo prednej časti topánky.
1. Pred nastavením veľkosti odopnite spony a uvoľnite šnúrky.
2. Stlačte tlačidlo.
3. Nastavte požadovanú veľkosť posunutím prednej pohyblivej časti topánky (pozrite si stupnicu veľkostí).
4. Uvoľnite tlačidlo, aby sa zvolená veľkosť zafixovala.

POZNÁMKA: Ak majú korčule automatický systém nastavenia, veľkosť topánky sa po stlačení tlačidla automaticky zväčší. Ak chcete zmenšiť veľkosť, stlačte a podržte tlačidlo a zároveň posuňte pohyblivú časť topánky.

Zaisťovacia spona (u vybraných modelov)

1. Pred nastavením veľkosti odopnite spony a uvoľnite šnúrky.
2. Potiahnite páčku k sebe tak, aby bola v polohe kolmo na lyžu.
3. Nastavte požadovanú veľkosť posunutím prednej pohyblivej časti topánky (pozrite si stupnicu veľkostí).
4. Zablokujte zvolenú veľkosť nastavením svorky do východiskovej polohy.

Pravidlá jazdy
- Jazdite výlučne na ľade na upravených klziskách.
- Dodržiavajte pravidlá klziska.
- Prispôsobte rýchlosť svojim schopnostiam.
- Vyhýbajte sa prudkým manévrom v blízkosti iných osôb.
- Nevykonávajte skoky, akrobatické kúsky ani triky, na ktoré nie je výrobok určený.
- Nepoužívajte korčule po požití alkoholu, omamných látok alebo liekov, ktoré obmedzujú koordináciu.
- Nejazďte na poškodenom, nerovnom alebo nepripravenom ľade.
- V prípade únavy prerušte jazdu.

Technika brzdenia

Naučiť sa brzdiť je potrebné začať pri nízkej rýchlosti, na bezpečnej časti klziska a v dostatočnej vzdialenosti od ostatných osôb. Brzdenie vykonávajte plynulo a opatrne, pričom korčule nastavte pod uhlom k smeru jazdy a postupne ich uvádzajte do kontrolovaného šmyku. Užívateľ by mal prispôsobiť techniku brzdenia svojim schopnostiam a podmienkam na klzisku. Pred rýchlejšou jazdou sa treba naučiť spoľahlivo spomaľovať a zastavovať. Deti a začiatočníci by mali cvičiť pod dohľadom dospelého alebo skúseného človeka.

Údržba

Po každom použití je potrebné korčule očistiť a vysušiť. Vlhkosť, sneh, posypová soľ alebo iné nečistoty môžu urýchliť opotrebovanie častí výrobku. Odporúčané kroky po ukončení jazdy:
- Po skončení jazdy utrite čepele do sucha.
- Odstráňte sneh, vodu a nečistoty.
- Topánky nechajte vyschnúť pri izbovej teplote.
- Korčule nesušte priamo na radiátore, pri ohni ani pri silnom zdroji tepla, pokiaľ výrobca výslovne nepovoľuje takýto spôsob sušenia.
- Neskladujte mokré korčule v uzavretej taške.
- Pravidelne kontrolujte koróziu, voľnosť, praskliny a opotrebenie.
- Používajte výhradne konzervačné prostriedky vhodné pre materiál topánky a čepele.
- Po vysušení nasaďte chrániče alebo korčule uskladnite tak, aby boli čepele chránené.
- Počas korčuľovania sa čepele môžu otupiť. Nezabudnite na pravidelné brúsenie korčúľ výlučne v špecializovaných servisoch.

UPOZORNENIE: matice, nity, skrutky a iné upevňovacie prvky môžu stratiť svoju účinnosť v dôsledku opotrebenia, korózie, nesprávnej údržby alebo opakovaného demontovania. Nepoužívajte korčule s prasknutou, deformovanou, uvoľnenou alebo výrazne skorodovanou čepeľou.

Tento návod bol vypracovaný v súlade s požiadavkami normy EN 15638:2009.

Pred prvo uporabo drsalnih čevljev natančno preberite ta navodila. Navodila shranite za prihodnost in jih predajte naslednjemu uporabniku, če boste izdelek predali drugi osebi.

Namen izdelka

Drsalke so športno-rekreativna oprema, namenjena drsanju po ledu na ustrezno pripravljenih drsališčih. Izdelek je namenjen posameznim uporabnikom. Drsalke niso namenjene za vrhunski šport, skoke, akrobacije, agresivno drsanje, kontaktne igre niti za uporabo v izposojevalnicah opreme. Izdelka ne smete uporabljati na betonu, asfaltu, kamnu, kovini, lesu ali drugih trdih površinah, razen na ledu. Otroci lahko drsalke uporabljajo izključno pod nadzorom odrasle osebe. Izdelek je namenjen otrokom, starejšim od 3 let, če sta velikost in model ustrezno prilagojena uporabniku.

Največja teža uporabnika: 100 kg, razen če je na izdelku navedeno drugače.

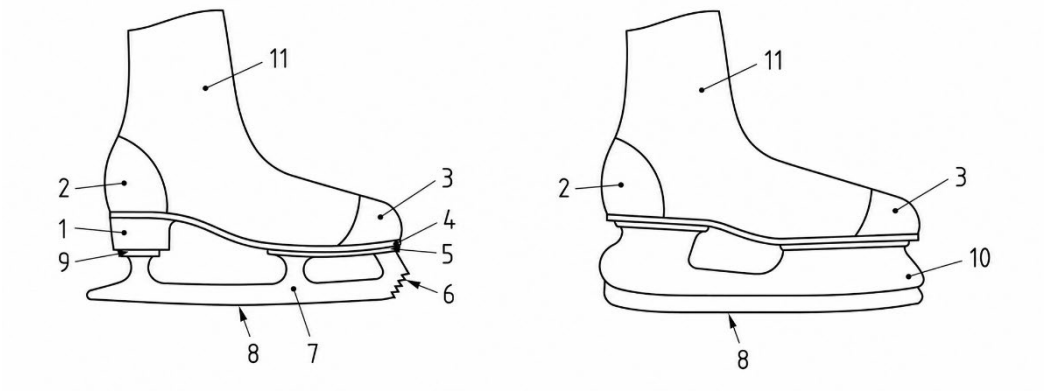

Pojasnilo:

1. Peta
2. Peta
3. Sprednji del čevlja
4. Podplat
5. Podplat
6. Zobci
7. Drsnik
8. Rezilo (površina drsnika)
9. Plošča pete
10. Okov rezila
11. Gornji del

Zgradba drsal

Drsalke sestavljata dva osnovna elementa: čevelj in spodnji del, tj. drsnik z rezilom. Čevelj je v celoti izdelan iz plastike ali usnja. Njegov sprednji del je lahko iz mehkega materiala. Glede na model so drsalke lahko opremljene z vezalkami, sponkami, velcro trakovi, mehanizmom za nastavitev velikosti ali zaporno sponko.

Varnostna opozorila

OPOZORILO: Drsanje lahko povzroči padec, trčenje, ureznino ali poškodbo. Tveganje je mogoče zmanjšati s pravilnim prilagajanjem drsal, uporabo zaščitne opreme, pregledom izdelka pred drsanjem in drsanjem s hitrostjo, ki ustreza vašim sposobnostim. Upoštevajte naslednja pravila:

- Priporočljivo je, da vedno nosite čelado ter ščitnike za kolena in komolce;
- priporočljivo je nositi rokavice ter oblačila, ki ščitijo pred mrazom, odrgninami in udarci;
- otroci naj drsajo izključno pod nadzorom odrasle osebe;
- ne uporabljajte drsal, ki so poškodovani, deformirani, razpokani, zarjaveli ali nepopolni;
- ne uporabljajte drsal z ohlapnim podplatom, poškodovanim rezilom, razpokanim čevljem, okvarjeno sponko ali poškodovanim vezanjem;
- ne spreminjajte konstrukcije drsalk sami;
- izdelka ne uporabljajte na način, ki ga proizvajalec ni predvidel;
- zunaj ledene ploskve uporabljajte zaščitne kapice za rezila;
- pred vstopom na led odstranite zaščitne kapice z rezil;
- rezila so ostra in lahko povzročijo ureznine. Bodite previdni pri prenašanju, obuvanju, sezuvanju, čiščenju in shranjevanju drsal;
- hitrost prilagodite svojim sposobnostim, razmeram na drsališču in prisotnosti drugih oseb;
- ohranjajte varno razdaljo od drugih uporabnikov drsališča;
- ne drsajte pod vplivom alkohola, drog, zdravil ali drugih sredstev, ki zmanjšujejo sposobnost, koncentracijo ali gibalno koordinacijo.

OPOZORILO:

Nekateri modeli so lahko opremljeni z elementi, ki zahtevajo dodatni pregled, na primer sponke, trakovi, velcro trakovi, vijaki, zakovice, mehanizmi za nastavitev ali zamenljivi deli. Te je treba pregledati pred vsako uporabo.

Pregled pred vsako uporabo:

- ali čevlji niso razpokani, deformirani ali poškodovani;
- ali je drsnik trdno pritrjen na čevelj in ali so zaščitni pokrovi odstranjeni pred vožnjo po ledu;
- ali rezilo ni zlomljeno, odlomljeno, prekomerno obrabljeno ali zarjavelo;

- ali so vijaki, zakovice, matice in drugi pritrdilni elementi trdno pritrjeni;
- ali sponke, trakovi, velcro trakovi in vezalke delujejo pravilno;
- ali je mehanizem za nastavitev velikosti, če je prisoten, zaklenjen;
- ali so prisotne ostre, naključne robove, ki so nastali zaradi poškodb;
- ali ima uporabnik ustrezno zaščitno opremo;

Nastavitev velikosti (za izbrane modele)

Drsalke omogočajo nastavitev velikosti s pomočjo gumba, ki se nahaja na zadnjem ali sprednjem delu čevlja.
1. Pred nastavitvijo velikosti odpetite sponke in popustite vezalke.
2. Pritisnite gumb.
3. Nastavite ustrezno velikost s premikanjem sprednjega premičnega dela čevlja (glejte lestvico velikosti).
4. Spustite gumb, da se izbrana velikost fiksira.

OPOMBA: če imajo drsalke avtomatski sistem prilagajanja, se velikost čevlja samodejno poveča ob pritisku na gumb. Za zmanjšanje velikosti pritisnite in pridržite gumb, hkrati pa premikajte premični del čevlja.

Zaporni zapon (za izbrane modele)

1. Pred nastavitvijo velikosti odpetite sponke in popustite vezalke.
2. Potegnite ročico k sebi, tako da bo v položaju pravokotno na drsnik.
3. Nastavite ustrezno velikost s premikanjem sprednjega premičnega dela čevlja (glejte lestvico velikosti).
4. Izbrano velikost zaklenite tako, da sponko nastavite v izhodiščni položaj.

Pravila vožnje
- Vožnja je dovoljena izključno na ledu na urejenih drsališčih.
- Upoštevajte pravilnik drsališča.
- Prilagodite hitrost svojim sposobnostim.
- Izogibajte se nenadnim manevrom v bližini drugih oseb.
- Ne izvajajte skokov, akrobacij ali trikov, za katere izdelek ni namenjen.
- Ne uporabljajte drsalke po zaužitju alkohola, omamnih sredstev ali zdravil, ki zmanjšujejo koordinacijo.
- Ne drsajte po poškodovanem, neravnem ali neprimernem ledu.
- V primeru utrujenosti prekinite drsanje.

Tehnika zaviranja

Učenje zaviranja je treba začeti pri nizki hitrosti, na varnem delu drsališča in stran od drugih oseb. Zaviranje je treba izvajati gladko in previdno, tako da drsalke postavite pod kotom glede na smer vožnje in jih postopoma spravite v nadzorovano drsenje. Uporabnik naj tehniko zaviranja prilagodi svojim sposobnostim in razmeram na drsališču. Preden se lotite hitrejše vožnje, se naučite zanesljivo upočasnjevati in ustavljati. Otroci in začetniki naj vadijo pod nadzorom odrasle osebe ali izkušenega drsalca.

Vzdrževanje

Po vsaki uporabi je treba drsalke očistiti in osušiti. Vlaga, sneg, posol ali druge nečistoče lahko pospešijo obrabo delov izdelka. Priporočeni ukrepi po končani vožnji:
- Po končanem drsanju obrišite rezila do suhega.
- Odstranite sneg, vodo in umazanijo.
- Čevlje posušite pri sobni temperaturi.
- Drsalke ne sušite neposredno na radiatorju, ob ognju ali ob močnem viru toplote, razen če proizvajalec izrecno dovoljuje takšen način sušenja.
- Mokrih drsal ne shranjujte v zaprti vreči.
- Redno preverjajte, ali so prisotne korozija, ohlapnosti, razpoke in obraba.
- Uporabljajte izključno sredstva za vzdrževanje, ki so primerna za material čevlja in drsnika.
- Po sušenju namestite zaščitne pokrove ali shranite drsalke tako, da so rezila zaščitena.
- Med drsanjem se lahko rezila otupijo. Ne pozabite na redno ostrenje drsalnih čevljev izključno v specializiranih servisnih centrih.

OPOZORILO: matice, zakovice, vijaki in drugi pritrdilni elementi lahko izgubijo svojo učinkovitost zaradi obrabe, korozije, nepravilnega vzdrževanja ali večkratnega razstavljanja. Ne uporabljajte drsalk z zlomljenim, deformiranim, ohlapnim ali močno korodiranim rezilom.

Navodila so bila pripravljena v skladu z zahtevami standarda EN 15638:2009.

Läs igenom denna bruksanvisning noggrant innan du använder skridskorna för första gången. Spara bruksanvisningen för framtida bruk och lämna den vidare till nästa användare om produkten överlåts till någon annan.

Produktens användningsområde

Skridskorna är sport- och fritidsutrustning avsedd för åkning på is på lämpligt preparerade isbanor. Produkten är avsedd för privatpersoner. Skridskorna är inte avsedda för tävlingsidrott, hopp, akrobatik, aggressiv åkning, kontaktsporter eller för användning i uthyrningsverksamheter. Produkten får inte användas på betong, asfalt, sten, metall, trä eller andra hårda ytor än is. Barn får endast använda skridskorna under uppsikt av en vuxen. Produkten är avsedd för barn över 3 år, förutsatt att storleken och modellen passar användaren.

Användarens maximala vikt: 100 kg, om inte annat anges på produktens märkning.

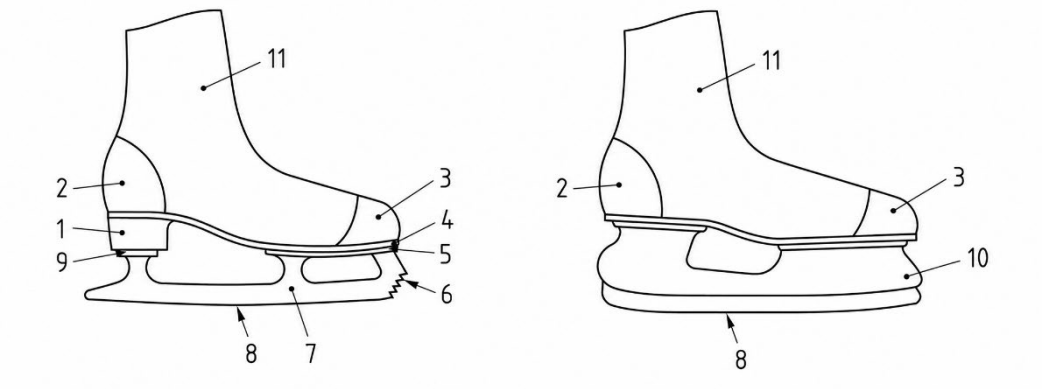

Förklaring:

1. Häl
2. Häl
3. Tå
4. Sula
5. Sulplattan
6. Tänder
7. Glidskena
8. Skär (glidytan)
9. Hälplattan
10. Bladfäste
11. Skaft

Skridskornas uppbyggnad
Skridskor består av två grundläggande delar: skon och den nedre delen, det vill säga skridskosulan med bladet. Skon är helt tillverkad av plast eller läder. Den främre delen kan vara tillverkad av ett mjukt material. Beroende på modell kan skridskorna vara försedda med skosnören, spännen, kardborreband, storleksjusteringsmekanism eller låsmekanism.

Säkerhetsvarningar
OBSERVERA: Skridskoåkning kan leda till fall, kollisioner, skärskador eller skador. Risken kan minskas genom att skridskorna sitter ordentligt, att skyddsutrustning används, att produkten kontrolleras före åkning och att man åker i en hastighet som är anpassad efter ens förmåga. Följande regler ska iakttas:

- Det rekommenderas att alltid använda hjälm samt knä- och armbågsskydd;
- Det rekommenderas att använda handskar och kläder som skyddar mot kyla, skrubbsår och stötar.
- barn bör endast åka skridskor under uppsikt av en vuxen;
- använd inte skridskor som är skadade, deformerade, spruckna, korroderade eller ofullständiga;
- använd inte skridskor med lös skena, skadad skär, sprucken skridskosko, defekt spänne eller skadad snörning;
- Gör inga egna modifieringar av skridskornas konstruktion.
- Använd inte produkten på annat sätt än vad tillverkaren har avsett.
- använd skyddsöverdrag på skärna när du inte är på isen;
- ta bort skyddsöverdragen från skärna innan du går ut på isen;
- skenorna är vassa och kan orsaka skärskador. Var försiktig när du bär, tar på, tar av, rengör och förvarar skridskorna;
- anpassa hastigheten efter dina egna färdigheter, förhållandena på isbanan och om det finns andra personer i närheten;
- håll ett säkert avstånd till andra på isbanan;
- använd inte skridskorna om du är påverkad av alkohol, droger, läkemedel eller andra ämnen som nedsätter din prestationsförmåga, koncentration eller motoriska koordination.

OBSERVERA:
Vissa modeller kan vara utrustade med delar som kräver extra kontroll, till exempel spännen, remmar, kardborreband, skruvar, nitar, justeringsmekanismer eller utbytbara delar. Kontrollera dessa före varje användning.

Kontroll före varje användning:

- att skon inte är sprucken, deformerad eller skadad;
- att skidan sitter stadigt fast på skon och att skyddsöverdragen har tagits bort innan du åker på is;
- att skärbladet inte är sprucket, flisigt, överdrivet slitet eller korroderat;
- att skruvar, nitar, muttrar och andra fästelement sitter ordentligt;

- att spännen, remmar, kardborreband och skosnören fungerar som de ska;
- om storleksjusteringsmekanismen, om sådan finns, är låst;
- att det inte finns några vassa, oavsiktliga kanter som uppstått till följd av skador;
- om användaren har lämplig skyddsutrustning;

Storleksjustering (för utvalda modeller)

Skridskorna kan justeras i storlek med hjälp av en knapp som sitter på skridskans baksida eller framsida.
1. Innan du börjar justera storleken ska du ta loss spännena och lossa skosnörena.
2. Tryck på knappen.
3. Ställ in rätt storlek genom att flytta den främre rörliga delen av skon (se storleksskalan).
4. Släpp knappen för att låsa den valda storleken.

OBS: Om skridskorna har ett automatiskt justeringssystem ökar skostorleken automatiskt när du trycker på knappen. För att minska storleken måste du trycka in och hålla knappen intryckt samtidigt som du flyttar den rörliga delen av skon.

Låsklamma (för vissa modeller)

1. Innan du börjar justera storleken ska du ta bort spännena och lossa skosnörena.
2. Dra spaken mot dig så att den hamnar i ett vinkelrätt läge mot skidan.
3. Ställ in önskad storlek genom att flytta den främre rörliga delen av skon (se storleksskalan).
4. Lås den valda storleken genom att sätta klämman i utgångsläget.

Regler för åkning
- Åk endast på is på preparerade isbanor.
- Följ isbanans regler.
- Anpassa hastigheten efter dina färdigheter.
- Undvik plötsliga manövrer i närheten av andra personer.
- Utför inga hopp, akrobatik eller trick som produkten inte är avsedd för.
- Använd inte skridskorna efter intag av alkohol, berusande medel eller läkemedel som påverkar koordinationen.
- Åk inte på skadad, ojämn eller oförberedd is.
- Avbryt åkningen om du känner dig trött.

Bromsningsteknik

Börja träna på att bromsa i låg hastighet, på en säker del av isbanan och på avstånd från andra personer. Bromsningen ska ske smidigt och försiktigt genom att vinkla skridskorna i förhållande till åkriktningen och gradvis få dem att glida kontrollerat. Användaren bör anpassa bromstekniken efter sina egna färdigheter och förhållandena på isbanan. Innan man åker snabbare bör man lära sig att bromsa och stanna säkert. Barn och nybörjare bör öva under uppsikt av en vuxen eller en erfaren person.

Underhåll

Rengör och torka skridskorna efter varje användning. Fukt, snö, vägsalt eller andra föroreningar kan påskynda slitaget på produktens delar. Rekommenderade åtgärder efter åkningen:
- Torka av skenorna tills de är torra efter åkningen.
- Ta bort snö, vatten och smuts.
- Låt skorna torka i rumstemperatur.
- Torka inte skridskorna direkt på en element, nära en öppen eld eller en stark värmekälla, såvida inte tillverkaren uttryckligen godkänner denna torkningsmetod.
- Förvara inte våta skridskor i en stängd väska.
- Kontrollera regelbundet om det finns korrosion, glapp, sprickor och slitage.
- Använd endast underhållsmedel som är lämpliga för skons och skridskobladets material.
- Sätt på skyddsöverdrag efter torkning eller förvara skridskorna så att skärna skyddas.
- Bladen kan bli slöa när du åker skridskor. Tänk på att regelbundet slipa skridskorna, men endast hos specialiserade verkstäder.

OBSERVERA: muttrar, nitar, skruvar och andra fästelement kan förlora sin funktion på grund av slitage, korrosion, felaktigt underhåll eller upprepad demontering. Använd inte skridskor med spruckna, deformerade, lösa eller kraftigt korroderade blad.

Denna bruksanvisning har utarbetats med hänsyn till kraven i standarden EN 15638:2009.

Перед першим використанням ковзанів слід уважно прочитати цю інструкцію. Інструкцію слід зберегти на майбутнє та передати наступному користувачеві, якщо виріб буде передано іншій особі.

Призначення виробу

Ковзани є спортивно-рекреаційним спорядженням, призначеним для катання на льоду на належним чином підготовлених ковзанках. Виріб призначений для індивідуального використання. Ковзани не призначені для професійного спорту, стрибків, акробатики, агресивного катання, контактних ігор, а також для використання в пунктах прокату спорядження. Виріб не слід використовувати на бетоні, асфальті, камені, металі, дереві та інших твердих поверхнях, крім льоду. Діти можуть користуватися ковзанами виключно під наглядом дорослого. Виріб призначений для дітей віком від 3 років, за умови, що розмір і модель відповідають користувачеві.

Максимальна вага користувача: 100 кг, якщо на маркуванні виробу не вказано інше.

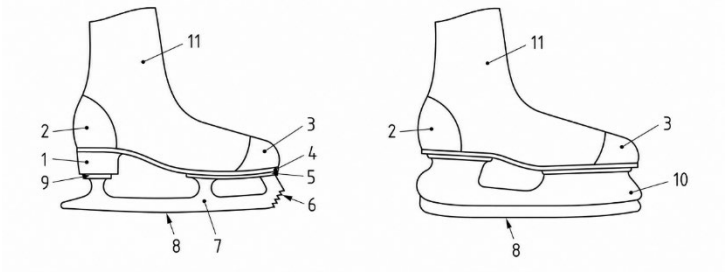

Пояснення:

1. Каблук
2. П’ята
3. Носок взуття
4. Підошва
5. Плитка підошви
6. Зубці
7. Повзунок
8. Лезо (поверхня полози)
9. Плитка п'яти
10. Кріплення леза
11. Верх

Будова ковзанів

Ковзани складаються з двох основних елементів: черевика та нижньої частини, тобто полози з лезом. Черевик виготовлений повністю з пластику або зі шкіри. Його передня частина може бути виконана з м'якого матеріалу. Залежно від моделі ковзани можуть бути оснащені шнурками, пряжками, липучками, механізмом регулювання розміру або фіксуючим затискачем.

Попередження щодо безпеки

УВАГА: Катання на ковзанах може призвести до падіння, зіткнення, порізів або травм. Ризик можна зменшити, правильно підібравши ковзани, використовуючи захисне спорядження, перевіряючи виріб перед катанням та рухаючись зі швидкістю, що відповідає вашим навичкам. Слід дотримуватися таких правил:

- Рекомендується завжди використовувати шолом, а також захисні накладки на коліна та лікті;
- рекомендується використовувати рукавички та одяг, що захищає від холоду, саден та ударів;
- діти повинні кататися на ковзанах виключно під наглядом дорослого;
- не використовуйте ковзани, що мають пошкодження, деформації, тріщини, сліди корозії або є неповними;
- не використовуйте ковзани з ослабленою рамою, пошкодженим лезом, тріснутим черевиком, несправною застібкою або пошкодженим шнуруванням;
- не вносьте самостійні зміни в конструкцію ковзанів;
- не використовуйте виріб інакше, ніж передбачено виробником;
- поза льодовою поверхнею використовуйте захисні накладки на леза;
- перед виходом на лід зніміть захисні накладки з лез;
- леза гострі й можуть спричинити порізи. Будьте обережні під час перенесення, взування, знімання, чищення та зберігання ковзанів;
- швидкість слід підбирати відповідно до власних навичок, умов на ковзанці та присутності інших людей;
- дотримуйтесь безпечної відстані від інших відвідувачів ковзанки;
- не катайтеся на ковзанах під впливом алкоголю, наркотиків, ліків або інших речовин, що обмежують працездатність, концентрацію уваги або координацію рухів.

УВАГА:

Деякі моделі можуть бути оснащені елементами, що вимагають додаткового контролю, наприклад, застібками, ременями, липучками, гвинтами, заклепками, механізмами регулювання або змінними деталями. Їх слід перевіряти перед кожним використанням.

Перевірка перед кожним використанням:

- чи взуття не має тріщин, деформацій або пошкоджень;
- чи стабільно з’єднана лижа з черевиком та чи зняті захисні накладки перед катанням на льоду;
- чи лезо не тріснуте, не пошкоджене, не надмірно зношене або не кородоване;

- чи гвинти, заклепки, гайки та інші кріплення надійно закріплені;
- чи правильно працюють застібки, ремінці, липучки та шнурки;
- чи заблокований механізм регулювання розміру, якщо він є;
- чи немає гострих, випадкових країв, що утворилися внаслідок пошкодження;
- чи має користувач відповідне захисне спорядження;

Регулювання розміру (для окремих моделей)

Ковзани мають можливість регулювання розміру за допомогою кнопки, розташованої в задній або передній частині черевика.
1. Перед початком регулювання розміру відстебніть застібки та ослабте шнурівки.
2. Натисніть кнопку.
3. Встановіть потрібний розмір, перемістивши передню рухому частину черевика (див. шкалу розмірів).
4. Відпустіть кнопку, щоб зафіксувати обраний розмір.

УВАГА: якщо ковзани мають автоматичну систему регулювання, розмір черевика збільшиться автоматично після натискання кнопки. Щоб зменшити розмір, потрібно натиснути й утримувати кнопку, одночасно переміщуючи рухому частину черевика.

Блокувальний затискач (для окремих моделей)

1. Перед початком регулювання розміру відстебніть застібки та ослабте шнурівку.
2. Потягніть важіль до себе так, щоб він опинився у положенні, перпендикулярному до лижі.
3. Встановіть потрібний розмір, переміщуючи передню рухому частину черевика (див. шкалу розмірів).
4. Зафіксуйте обраний розмір, встановивши затискач у вихідне положення.

Правила катання
- Катайтеся виключно на льоду на підготовлених ковзанках.
- Дотримуйтесь правил поведінки на ковзанці.
- Підбирайте швидкість відповідно до своїх навичок.
- Уникайте різких маневрів поблизу інших людей.
- Не виконувати стрибки, акробатичні трюки чи фігури, для яких виріб не призначений.
- Не користуйтеся ковзанами після вживання алкоголю, наркотичних речовин або ліків, що погіршують координацію рухів.
- Не катайтеся на пошкодженому, нерівному або непідготовленому льоду.
- У разі втоми припиніть катання.

Техніка гальмування

Навчання гальмуванню слід розпочинати на невеликій швидкості, на безпечній ділянці ковзанки та подалі від інших людей. Гальмування слід виконувати плавно та обережно, встановлюючи ковзани під кутом до напрямку руху та поступово вводячи їх у контрольоване ковзання. Користувач повинен підібрати техніку гальмування відповідно до своїх навичок та умов на ковзанці. Перш ніж перейти до швидкісного катання, слід навчитися впевнено сповільнюватися та зупинятися. Діти та початківці повинні тренуватися під наглядом дорослого або досвідченого ковзаняра.

Догляд

Після кожного використання ковзани слід очистити та висушити. Волога, сніг, дорожня сіль або інші забруднення можуть прискорювати зношування деталей виробу. Рекомендовані дії після закінчення катання:
- Після закінчення катання витріть леза насухо.
- Видаліть сніг, воду та бруд.
- Висушіть черевики при кімнатній температурі.
- Не сушіть ковзани безпосередньо на радіаторі, біля вогню або біля сильного джерела тепла, якщо тільки виробник явно не дозволяє такий спосіб сушіння.
- Не зберігайте мокрі ковзани в закритому чохлі.
- Регулярно перевіряйте ковзанки на наявність корозії, люфту, тріщин та зносу.
- Використовуйте лише засоби для догляду, що підходять для матеріалу черевика та леза.
- Після висушування надіньте захисні накладки або зберігайте ковзани таким чином, щоб захистити леза.
- Під час катання на ковзанах леза можуть затупитися. Не забувайте регулярно заточувати ковзани виключно у спеціалізованих майстернях.

УВАГА: гайки, заклепки, гвинти та інші кріпильні елементи можуть втрачати свою ефективність внаслідок зносу, корозії, неправильного догляду або багаторазового демонтажу. Не використовуйте ковзани з тріснутим, деформованим, ослабленим або сильно кородованим лезом.

Ця інструкція розроблена з урахуванням вимог стандарту EN 15638:2009.

Abisal Sp. z o.o.
ul. Pyskowicka 17
41-807 Zabrze
www.abisal.pl

GUARANTEE CARD

Article name:…….
EAN code:……
Date of sale: ……..

GUARANTEE TERMS:

1. The Seller, on behalf of the Guarantor, provides a guarantee in the territory of the Republic of Poland for a period of 24 months from the date of sale.
2. The guarantee will be honoured by the shop or service centre upon presentation by the customer:
- a legibly and correctly completed warranty card with the sales stamp and the seller's signature,
- a valid proof of purchase of the equipment with the date of sale / receipt, the goods claimed.
3. Any defects and damage discovered during the warranty period will be repaired free of charge within a maximum of 21 days from the date of delivery of the goods to the service.
4. In the case of the necessity to import parts, the repair period may be extended by the time necessary for their import, but not longer than 90 days.
5. The warranty does not cover:
- mechanical damage and defects caused by them,
- damages and defects resulting from improper use and storage,
- improper assembly and maintenance,
- damage and wear of components such as cables, straps, rubber parts, pedals, sponge grips, wheels, bearings, etc.
6. The warranty is void in the event of:
- expiry date,
- self-repair,
- failure to observe the rules of correct operation.
7. Product returned for repair should be complete and clean. In the case of defects the service has the right to refuse acceptance for repair. If the product is delivered dirty, the service centre may refuse to accept it or clean it at the customer's expense with his written consent.
8. The warranty does not cover installation and maintenance work, which, according to the user manual, must be carried out by the user himself.
9. The guarantor also informs that it provides post-warranty service.
10. The goods should be protected for shipping.
11. In order to make use of the warranty, please follow the procedure on the website: https://serwis.abisal.pl/.

In case of non-conformity of the sold thing with the contract, the buyer is entitled by law to legal remedies from and at the expense of the seller. The guarantee does not affect such remedies.

THE EQUIPMENT IS NOT INTENDED FOR REHABILITATION AND THERAPY

NOTES ON THE COURSE OF REPAIRS

Item	Date of notification	Date of provision	Course of repairs	Signature of the recipient (shop, owner)

Abisal Sp. z o.o.
ul. Pyskowicka 17
41-807 Zabrze
www.abisal.pl

KARTA GWARANCYJNA

Nazwa artykułu:……
Kod EAN:…….
Data sprzedaży:…….

WARUNKI GWARANCJI:

1. Sprzedawca w imieniu Gwaranta udziela gwarancji na terytorium RP na okres 24 miesięcy od daty sprzedaży.
2. Gwarancja będzie respektowana przez sklep lub serwis po przedstawieniu przez klienta:

- czytelnie i poprawnie wypełnionej karty gwarancyjnej z pieczątką sprzedaży oraz podpisem sprzedawcy,
- ważnego dowodu zakupu sprzętu z datą sprzedaży / rachunku, reklamowanego towaru.

3. Ewentualne wady i uszkodzenia ujawniane w okresie gwarancyjnym będą naprawiane bezpłatnie w terminie nie dłuższym niż 21 dni od daty dostarczenia towaru do serwisu.
4. W przypadku konieczności sprowadzenia części z importu okres naprawy może się wydłużyć o czas niezbędny do ich sprowadzenia jednak nie dłużej niż o 90 dni.
5. Gwarancją nie są objęte:

- uszkodzenia mechaniczne i wywołane nimi wady,
- uszkodzenia i wady wynikłe wskutek niewłaściwego z przeznaczeniem użytkowania i przechowywania,
- niewłaściwy montaż i konserwacja,
- uszkodzenia i zużycie takich elementów jak: linki, paski, elementy gumowe, pedały, uchwyty z gąbki, kółka, łożyska itp.

6. Gwarancja traci ważność w przypadku:

- upływu terminu ważności,
- samodzielnych napraw,
- nieprzestrzegania zasad prawidłowej eksploatacji.

7. Produkt oddany do naprawy powinien być kompletny i czysty. W przypadku stwierdzenia braków serwis ma prawo odmówić przyjęcia do naprawy. W przypadku dostarczenia brudnego produktu serwis może odmówić jego przyjęcia lub też na koszt klienta za jego pisemną zgodą dokonać czyszczenia.
8. Gwarancją nie są objęte czynności związane z montażem, konserwacją, które zgodnie z instrukcją obsługi użytkownik zobowiązany jest wykonać we własnym zakresie.
9. Gwarant informuje również, że prowadzi serwis pogwarancyjny.
10. Towar powinien być zabezpieczony do wysyłki.
11. W celu skorzystania z gwarancji, przestrzegaj procedury zamieszonej na stronie internetowej: https://serwis.abisal.pl/

W przypadku braku zgodności rzeczy sprzedanej z umową kupującemu z mocy prawa przysługują środki ochrony prawnej ze strony i na koszt sprzedawcy. Gwarancja nie ma wpływu na te środki ochrony prawnej.

SPRZĘT NIE JEST PRZEZNACZONY DO UŻYTKU W CELACH REHABILITACYJNYCH I TERAPEUTYCZNYCH.

ADNOTACJE O PRZEBIEGU NAPRAW

L.p.	Data zgłoszenia	Data wydania	Przebieg napraw	Podpis odbierającego (sklep, właściciel)

Abisal Sp. z o.o.
ul. Pyskowicka 17
41-807 Zabrze
www.abisal.pl

ZÁRUČNÍ LIST

Název produktu:……
EAN kód:……..
Datum prodeje:……..

ZÁRUČNÍ PODMÍNKY:

1. Prodávající jménem Ručitele poskytuje záruku na území Polské republiky na dobu 24 měsíců od data prodeje.
2. Záruka bude uznána prodejnou nebo servisním střediskem po předložení zákazníkem:
- čitelně a správně vyplněný záruční list s prodejním razítkem a podpisem prodávajícího,
- platný doklad o koupi zařízení s datem prodeje/příjmu, reklamované zboží.
3. Veškeré závady a poškození zjištěné v záruční době budou bezplatně odstraněny nejpozději do 21 dnů ode dne doručení zboží do servisu.
4. V případě nutnosti dovozu dílů může být doba opravy prodloužena o dobu nutnou k jejich dovozu, nejdéle však o 90 dnů.
5. Záruka se nevztahuje na:
- mechanická poškození a jimi způsobené závady,
- poškození a závady vzniklé v důsledku nesprávného používání a skladování,
- nesprávné montáže a údržby,
- poškození a opotřebení součástí, jako jsou kabely, řemínky, gumové díly, pedály, houbové rukojeti, kola, ložiska atd.
6. Záruka zaniká v případě:
- datum vypršení platnosti,
- samoopravy,
- nedodržení pravidel správného provozu.
7. Výrobek vrácený k opravě by měl být kompletní a čistý. V případě závad má servis právo odmítnout přijetí do opravy. Pokud je výrobek dodán znečištěný, může jej servisní středisko s písemným souhlasem zákazníka odmítnout přijmout nebo jej na jeho náklady vyčistit.
8. Záruka se nevztahuje na instalační a údržbářské práce, které si podle návodu k obsluze musí uživatel provádět sám.
9. Garant dále informuje, že poskytuje pozáruční servis.
10. Zboží by mělo být chráněno pro přepravu.
11. Pro uplatnění záruky postupujte podle postupu na internetových stránkách: https://serwis.abisal.pl/.

Pokud zboží neodpovídá smlouvě, má kupující ze zákona nárok na zajištění právní ochrany na náklady prodávajícího. Záruka nemá na tyto zákonné opravné prostředky vliv.

ZAŘÍZENÍ NENÍ URČENO K POUŽITÍ PRO RAHABILITAČNÍ A TERAPEUTICKÉ ÚČELY.

UPOZORNĚNÍ O OPRAVĚ

Č.	Datum nahlášení	Datum vydání	Průběh oprav	Podpis příjemce (obchod, majitel)

Abisal Sp. z o.o.
ul. Pyskowicka 17
41-807 Zabrze
www.abisal.pl

GARANTI-KORT

Artikelnavn:…….
EAN-kode:…….
Dato for salg:……..

GARANTIBETINGELSER:

1. Sælgeren yder på vegne af garantistilleren en garanti på Republikken Polens område i en periode på 24 måneder fra salgsdatoen.
2. Garantien vil blive overholdt af butikken eller servicecentret, når kunden fremviser
- et letlæseligt og korrekt udfyldt garantikort med salgsstempel og sælgers underskrift,
- et gyldigt købsbevis for udstyret med salgsdato/kvittering, de varer, der gøres krav på.
3. Eventuelle fejl og skader, der opdages i garantiperioden, vil blive repareret gratis inden for højst 21 dage fra datoen for levering af varerne til service.
4. I tilfælde af nødvendigheden af at importere dele, kan reparationsperioden forlænges med den tid, der er nødvendig for deres import, men ikke længere end 90 dage.
5. Garantien dækker ikke:
- mekaniske skader og defekter forårsaget af dem,
- skader og defekter som følge af forkert brug og opbevaring,
- forkert montering og vedligeholdelse,
- skader og slitage på komponenter som kabler, stropper, gummidele, pedaler, svampegreb, hjul, lejer osv.
6. Garantien bortfalder i tilfælde af:
- udløbsdato,
- selvreparation,
- manglende overholdelse af reglerne for korrekt betjening.
7. Produktet, der returneres til reparation, skal være komplet og rent. I tilfælde af defekter har servicecentret ret til at nægte at modtage produktet til reparation. Hvis produktet leveres snavset, kan servicecentret nægte at modtage det eller rengøre det for kundens regning med dennes skriftlige samtykke.
8. Garantien dækker ikke installations- og vedligeholdelsesarbejde, som i henhold til brugervejledningen skal udføres af brugeren selv.
9. Garantigiveren oplyser også, at den yder service efter garantien.
10. Varerne skal beskyttes ved forsendelse.
11. For at gøre brug af garantien skal du følge proceduren på hjemmesiden: https://serwis.abisal.pl/.

I tilfælde af den solgte tings manglende overensstemmelse med kontrakten har køberen ifølge loven ret til retsmidler fra og på bekostning af sælgeren. Garantien påvirker ikke sådanne retsmidler.

UDSTYRET ER IKKE BEREGNET TIL GENOPTRÆNING OG TERAPI

BEMÆRKNINGER TIL REPARATIONSFORLØBET

Emne	Dato for notificacion	Dato for levering	Forløb af reparationer	Modtagerens underskrift (butik, ejer)

Abisal Sp. z o.o.
ul. Pyskowicka 17
41-807 Zabrze
www.abisal.pl

GARANTIEKARTE

Artikelname:……...
EAN-Code:…….
Verkaufsdatum:……...

GARANTIEBEDINGUNGEN:

1. Der Verkäufer übernimmt im Namen des Garantiegebers eine Garantie auf dem Gebiet der Republik Polen für einen Zeitraum von 24 Monaten ab dem Verkaufsdatum.
2. Die Garantie wird von der Verkaufsstelle oder dem Servicecenter bei Vorlage des Kunden gewährt:
- eine leserlich und korrekt ausgefüllte Garantiekarte mit dem Verkaufsstempel und der Unterschrift des Verkäufers,
- einen gültigen Kaufbeleg für das Gerät mit dem Datum des Verkaufs/der Quittung, die reklamierte Ware.
3. Alle während der Garantiezeit festgestellten Mängel und Schäden werden innerhalb von maximal 21 Tagen ab dem Datum der Übergabe der Ware an den Service kostenlos behoben.
4. Im Falle der Notwendigkeit, Teile zu importieren, kann die Reparaturfrist um die Zeit, die für den Import erforderlich ist, verlängert werden, jedoch nicht länger als 90 Tage.
5. Die Garantie erstreckt sich nicht auf:
- mechanische Schäden und dadurch verursachte Mängel,
- Schäden und Mängel, die auf unsachgemäße Verwendung und Lagerung zurückzuführen sind,
- unsachgemäße Montage und Wartung,
- Schäden und Verschleiß an Komponenten wie Kabeln, Riemen, Gummiteilen, Pedalen, Schwammgriffen, Rädern, Lagern usw.
6. Die Garantie erlischt im Falle von:
- Verfallsdatum,
- Selbstreparatur,
- Nichtbeachtung der Regeln für den korrekten Betrieb.
7. Das zur Reparatur eingesandte Produkt muss vollständig und sauber sein. Im Falle von Mängeln hat der Service das Recht, die Annahme zur Reparatur zu verweigern. Wird das Produkt verschmutzt angeliefert, kann der Kundendienst die Annahme verweigern oder es auf Kosten des Kunden mit dessen schriftlicher Zustimmung reinigen.
8. Die Garantie erstreckt sich nicht auf Installations- und Wartungsarbeiten, die laut Gebrauchsanweisung vom Benutzer selbst durchgeführt werden müssen.
9. Die Garantiegeberin weist darauf hin, dass sie auch einen Nachgarantieservice anbietet.
10. Die Ware sollte für den Versand geschützt werden.
11. Um die Garantie in Anspruch zu nehmen, befolgen Sie bitte das Verfahren auf der Website: https://serwis.abisal.pl/.

Im Falle der Nichtübereinstimmung des verkauften Gegenstandes mit dem Vertrag stehen dem Käufer Rechtsbehelfe auf Kosten des Verkäufers zu. Die Garantie beeinflusst diese Rechtsbehelfe nicht.

DAS GERÄT IST NICHT ZUR VERWENDUNG ZUR REHABILITATION UND THERAPEUTISCHEN ZWECKEN BESTIMMT

VERMERKE ÜBER DEN VERLAUF DER REPARATUREN

Lfd. Nr.	Datum der Anmeldung	Datum der Ausgabe	Verlauf der Reparaturen	Unterschrift des Empfängers (Laden, Eigentümer)

Abisal Sp. z o.o.
ul. Pyskowicka 17
41-807 Zabrze
www.abisal.pl

TARJETA DE GARANTÍA

Nombre del artículo:…….
Código EAN:…….
Fecha de venta:……..

CONDICIONES DE GARANTÍA:

1. El Vendedor, en nombre del Garante, ofrece una garantía en el territorio de la República de Polonia por un período de 24 meses a partir de la fecha de venta.
2. La garantía será respetada por la tienda o centro de servicio previa presentación por parte del cliente
- una tarjeta de garantía cumplimentada de forma legible y correcta con el sello de venta y la firma del vendedor,
- una prueba válida de compra del equipo con la fecha de venta / recibo, los bienes reclamados.
3. Los defectos y daños descubiertos durante el periodo de garantía serán reparados gratuitamente en un plazo máximo de 21 días a partir de la fecha de entrega de la mercancía al servicio.
4. En el caso de que sea necesario importar piezas, el periodo de reparación podrá ampliarse por el tiempo necesario para su importación, pero no superior a 90 días.
5. La garantía no cubre:
- daños mecánicos y defectos causados por ellos,
- daños y defectos derivados de un uso y almacenamiento inadecuados,
- montaje y mantenimiento inadecuados,
- daños y desgaste de componentes como cables, correas, piezas de goma, pedales, puños de esponja, ruedas, rodamientos, etc.
6. La garantía quedará anulada en caso de:
- caducidad,
- autoreparación,
- incumplimiento de las normas de correcto funcionamiento.
7. El producto devuelto para su reparación debe estar completo y limpio. En caso de defectos, el servicio tiene derecho a negarse a aceptarlo para su reparación. Si el producto se entrega sucio, el centro de servicio puede negarse a aceptarlo o limpiarlo a expensas del cliente con su consentimiento por escrito.
8. La garantía no cubre los trabajos de instalación y mantenimiento que, según el manual de instrucciones, debe realizar el propio usuario.
9. El garante informa también de que presta servicio post garantía.
10. La mercancía debe estar protegida para su envío.
11. Para hacer uso de la garantía, siga el procedimiento indicado en la página web: https://serwis.abisal.pl/.

En caso de falta de conformidad de la cosa vendida con el contrato, el comprador tiene derecho por ley a los remedios legales de y a expensas del vendedor. La garantía no afecta a dichos recursos.

EL EQUIPO NO ESTÁ DESTINADO A REHABILITACIÓN Y TERAPIA

NOTAS SOBRE EL CURSO DE LAS REPARACIONES

Artículo	Fecha de notificacion	Fecha de provision	Curso de la reparación	Firma del destinatario (tienda, propietario)

Abisal Sp. z o.o.
ul. Pyskowicka 17
41-807 Zabrze
www.abisal.pl

GARANTEEKAART

Artikli nimi:…….
EAN-kood:…….
Müügikuupäev: ……..

GARANTIITINGIMUSED:

1. Müüja annab Garandi nimel garantii Poola Vabariigi territooriumil 24 kuu jooksul alates müügikuupäevast.
2. Kauplus või teeninduskeskus täidab garantii kliendi esitamisel:
- loetavalt ja korrektselt täidetud garantiikaart koos müügitempliga ja müüja allkirjaga,
- kehtivat tõendit seadme ostu kohta koos müügikuupäevaga / kviitungiga, taotletud kaupu.
3. Garantiiperioodi jooksul avastatud defektid ja kahjustused parandatakse tasuta maksimaalselt 21 päeva jooksul alates kauba teenindusse üleandmise kuupäevast.
4. Kui on vaja importida varuosasid, võib remondiperioodi pikendada nende importimiseks vajaliku aja võrra, kuid mitte kauem kui 90 päeva.
5. Garantii ei hõlma:
- mehaanilisi kahjustusi ja nende põhjustatud defekte,
- vigastusi ja defekte, mis tulenevad ebaõigest kasutamisest ja ladustamisest,
- ebaõige kokkupanek ja hooldus,
- selliste komponentide nagu kaablid, rihmad, kummiosad, pedaalid, käsnad, rattad, laagrid jne kahjustused ja kulumine.
6. Garantii kaotab kehtivuse juhul, kui:
- kehtivuse lõppemise kuupäev,
- eneseparandus,
- õige kasutamise reeglite eiramine.
7. Remondiks tagastatud toode peab olema täielik ja puhas. Defektide korral on teenindusel õigus keelduda remondiks vastuvõtmisest. Kui toode on tarnitud määrdunud, võib teeninduskeskus keelduda selle vastuvõtmisest või puhastada selle kliendi kulul tema kirjalikul nõusolekul.
8. Garantii ei hõlma paigaldus- ja hooldustöid, mida vastavalt kasutusjuhendile peab kasutaja ise tegema.
9. Garantii andja teavitab ka sellest, et ta pakub garantiijärgset hooldust.
10. Kaup tuleb transportimiseks kaitsta.
11. Garantii kasutamiseks järgige palun veebilehel https://serwis.abisal.pl/ toodud menetlust.

Ostjal on seadusest tulenevalt õigus saada müüjalt ja müüja kulul õiguskaitsevahendeid müüdud asja mittevastavuse korral. Garantii ei mõjuta neid õiguskaitsevahendeid.

SEADE EI OLE ETTE NÄHTUD TAASTUSRAVIKS JA TERAAPIAKS.

MÄRKUSED REMONDI KÄIGU KOHTA

Punkti	Teatamise kuupäevate of	Andmete esitamise kuupäev	Remondi käik	Vastuvõtja allkiri (kauplus, omanik)

Abisal Sp. z o.o.
ul. Pyskowicka 17
41-807 Zabrze
www.abisal.pl

CARTE DE GARANTIE

Nom de l'article:…….
Code EAN:…….
Date de vente: ……..

CONDITIONS DE GARANTIE:

1. Le vendeur, au nom du garant, accorde une garantie sur le territoire de la République de Pologne pour une période de 24 mois à compter de la date de vente.
2. La garantie sera honorée par le magasin ou le centre de service sur présentation par le client :
- d'une carte de garantie lisiblement et correctement remplie, portant le cachet de la vente et la signature du vendeur,
- d'une preuve d'achat valide de l'équipement avec la date de la vente/du reçu, des biens faisant l'objet de la réclamation.
3. Les défauts et dommages constatés pendant la période de garantie seront réparés gratuitement dans un délai maximum de 21 jours à compter de la date de livraison des marchandises au service.
4. S'il est nécessaire d'importer des pièces, la période de réparation peut être prolongée du temps nécessaire à leur importation, mais pas plus de 90 jours.
5. La garantie ne couvre pas
- les dommages mécaniques et les défauts causés par ceux-ci,
- les dommages et défauts résultant d'une utilisation et d'un stockage inappropriés,
- d'un montage et d'un entretien incorrects,
- les dommages et l'usure des composants tels que les câbles, les sangles, les pièces en caoutchouc, les pédales, les poignées en éponge, les roues, les roulements, etc.
6. La garantie est annulée en cas de :
- date d'expiration,
- d'autoréparation,
- de non-respect des règles de bon fonctionnement.
7. Le produit retourné pour réparation doit être complet et propre. En cas de défauts, le service a le droit de refuser l'acceptation pour réparation. Si le produit est livré sale, le centre de service peut refuser de l'accepter ou le nettoyer aux frais du client avec son accord écrit.
8. La garantie ne couvre pas les travaux d'installation et d'entretien qui, selon le manuel d'utilisation, doivent être effectués par l'utilisateur lui-même.
9. Le garant informe également qu'il fournit un service post-garantie.
10. Les marchandises doivent être protégées pour l'expédition.
11. Pour faire jouer la garantie, veuillez suivre la procédure décrite sur le site web : https://serwis.abisal.pl/.

En cas de non-conformité de la chose vendue au contrat, l'acheteur a droit, en vertu de la loi, à des réparations légales de la part du vendeur et à ses frais. La garantie n'affecte pas ces recours.

L'APPAREIL N'EST PAS DESTINÉ À LA RÉÉDUCATION ET À LA THÉRAPIE

NOTES SUR LE DÉROULEMENT DES RÉPARATIONS

Article	Date de notification	Date de mise à disposition	Déroulement des réparations	Signature du destinataire (atelier, propriétaire)

Abisal Sp. z o.o.
ul. Pyskowicka 17
41-807 Zabrze
www.abisal.pl

GARANCIA KÁRTYA

Cikk neve:……
EAN-kód:……
Az értékesítés dátuma:……..

GARANCIÁLIS FELTÉTELEK:

1. Az Eladó a Garanciavállaló nevében a Lengyel Köztársaság területén az eladástól számított 24 hónapos időtartamra garanciát vállal.
2. A garanciát az üzlet vagy a szervizközpont a vásárló bemutatásakor teljesíti:
- egy olvashatóan és helyesen kitöltött, az eladói bélyegzővel és az eladó aláírásával ellátott jótállási jegyet,
- a berendezés vásárlásáról szóló érvényes bizonylatot az eladás dátumával / nyugtával, az igényelt árut.
3. A jótállási idő alatt felfedezett hibákat és károkat az áru szervizbe való beérkezésétől számított legfeljebb 21 napon belül díjmentesen kijavítják.
4. Abban az esetben, ha alkatrészek behozatalára van szükség, a javítási időszak meghosszabbítható a behozatalukhoz szükséges idővel, de legfeljebb 90 nappal.
5. A garancia nem terjed ki:
- mechanikai sérülésekre és az általuk okozott hibákra,
- a nem megfelelő használatból és tárolásból eredő károkat és hibákat,
- nem megfelelő összeszerelés és karbantartás,
- az alkatrészek, például kábelek, szíjak, gumi alkatrészek, pedálok, szivacsmarkolatok, kerekek, csapágyak stb. sérülése és kopása.
6. A garancia érvényét veszti abban az esetben, ha:
- lejárati idő,
- önjavítás,
- a helyes működés szabályainak be nem tartása.
7. A javításra visszaküldött terméknek teljesnek és tisztának kell lennie. Hibák esetén a szerviznek joga van megtagadni a javításra történő átvételt. Ha a terméket szennyezetten szállítják, a szerviz a vevő írásbeli hozzájárulásával megtagadhatja az átvételt, vagy a vevő költségére megtisztíthatja azt.
8. A garancia nem terjed ki a telepítési és karbantartási munkákra, amelyeket a használati útmutató szerint a felhasználónak magának kell elvégeznie.
9. A garanciavállaló tájékoztat arról is, hogy garanciát követő szervizszolgáltatást nyújt.
10. Az árut a szállításhoz védeni kell.
11. A garancia igénybevételéhez kérjük, kövesse a weboldalon található eljárást: https://serwis.abisal.pl/.

Az eladott dolog szerződésnek való meg nem felelése esetén a vevő a törvény szerint jogosult jogorvoslatra az eladótól és annak költségére. A garancia nem érinti ezeket a jogorvoslati lehetőségeket.

A BERENDEZÉS NEM REHABILITÁCIÓS ÉS TERÁPIÁS CÉLOKRA SZOLGÁL.

A JAVÍTÁS MENETÉRE VONATKOZÓ MEGJEGYZÉSEK

Tétel	A bejelentés dátuma	A szolgáltatás időpontja	A javítás menete	A címzett aláírása (üzlet, tulajdonos)

Abisal Sp. z o.o.
ul. Pyskowicka 17
41-807 Zabrze
www.abisal.pl

CARTA DI GARANZIA

Nome dell'articolo:……
Codice EAN:……
Data di vendita: ……..

TERMINI DI GARANZIA:

1. Il Venditore, per conto del Garante, fornisce una garanzia nel territorio della Repubblica di Polonia per un periodo di 24 mesi dalla data di vendita.
2. La garanzia sarà onorata dal negozio o dal centro di assistenza dietro presentazione da parte del cliente di:
- una scheda di garanzia compilata in modo leggibile e corretto con il timbro di vendita e la firma del venditore,
- una prova d'acquisto valida dell'apparecchiatura con la data di vendita/ricezione, la merce reclamata.
3. Eventuali difetti e danni riscontrati durante il periodo di garanzia saranno riparati gratuitamente entro un massimo di 21 giorni dalla data di consegna della merce al servizio.
4. Nel caso in cui sia necessario importare parti di ricambio, il periodo di riparazione può essere prolungato del tempo necessario per la loro importazione, ma non oltre i 90 giorni.
5. La garanzia non copre:
- danni meccanici e difetti da essi causati,
- danni e difetti derivanti da uso e conservazione impropri,
- montaggio e manutenzione impropri,
- danni e usura di componenti quali cavi, cinghie, parti in gomma, pedali, impugnature in spugna, ruote, cuscinetti, ecc.
6. La garanzia decade in caso di:
- scadenza,
- auto-riparazione,
- mancato rispetto delle regole di corretto funzionamento.
7. Il prodotto restituito per la riparazione deve essere completo e pulito. In caso di difetti, il servizio di assistenza ha il diritto di rifiutare l'accettazione per la riparazione. Se il prodotto viene consegnato sporco, il centro di assistenza può rifiutarlo o pulirlo a spese del cliente con il suo consenso scritto.
8. La garanzia non copre i lavori di installazione e manutenzione che, secondo il manuale d'uso, devono essere eseguiti dall'utente stesso.
9. Il garante informa inoltre che fornisce assistenza post-garanzia.
10. La merce deve essere protetta per la spedizione.
11. Per avvalersi della garanzia, seguire la procedura indicata sul sito web: https://serwis.abisal.pl/.

In caso di non conformità della cosa venduta al contratto, l'acquirente ha diritto per legge a rimedi legali da parte del venditore e a spese di quest'ultimo. La garanzia non pregiudica tali rimedi.

L'APPARECCHIATURA NON È DESTINATA ALLA RIABILITAZIONE E ALLA TERAPIA

NOTE SUL CORSO DELLE RIPARAZIONI

Oggetto	Data di notifica	Data della fornitura	Corso delle riparazioni	Firma del destinatario (negozio, proprietario)

Abisal Sp. z o.o.
ul. Pyskowicka 17
41-807 Zabrze
www.abisal.pl

GARANTIJOS KORTELĖ

Straipsnio pavadinimas:……
EAN kodas:……
Pardavimo data: ……..

GARANTIJOS SĄLYGOS

1. Pardavėjas Garanto vardu suteikia garantiją Lenkijos Respublikos teritorijoje 24 mėnesių laikotarpiui nuo pardavimo dienos.
2. Parduotuvė arba aptarnavimo centras garantiją įvykdys pirkėjui ją pateikus:
- įskaitomai ir teisingai užpildytą garantijos kortelę su pardavimo antspaudu ir pardavėjo parašu,
- galiojantį įrangos įsigijimo įrodymą su pardavimo data / kvitu, pretenduojamą prekę.
3. Visi garantiniu laikotarpiu nustatyti defektai ir pažeidimai bus nemokamai pašalinti ne vėliau kaip per 21 dieną nuo prekių pristatymo į servisą dienos.
4. Jei reikia importuoti detales, remonto laikotarpis gali būti pratęstas jų importui reikalingam laikui, bet ne ilgiau kaip 90 dienų.
5. Garantija netaikoma:
- mechaniniams pažeidimams ir jų sukeltiems defektams,
- pažeidimams ir defektams, atsiradusiems dėl netinkamo naudojimo ir laikymo,
- netinkamo surinkimo ir priežiūros,
- tokių sudedamųjų dalių, kaip trosai, dirželiai, guminės dalys, pedalai, kempininės rankenos, ratai, guoliai ir pan., pažeidimams ir nusidėvėjimui.
6. Garantija negalioja, jei:
- pasibaigus galiojimo laikui,
- savaiminio remonto,
- nesilaikant taisyklingos eksploatacijos taisyklių.
7. Remontui grąžinamas gaminys turi būti sukomplektuotas ir švarus. Esant defektų, servisas turi teisę atsisakyti priimti remontui. Jei gaminys pristatomas nešvarus, servisas gali atsisakyti jį priimti arba išvalyti kliento sąskaita, gavęs jo raštišką sutikimą.
8. Garantija netaikoma montavimo ir priežiūros darbams, kuriuos pagal naudotojo vadovą turi atlikti pats naudotojas.
9. Garantas taip pat informuoja, kad teikia pogarantinį aptarnavimą.
10. Prekės turi būti apsaugotos gabenimui.
11. Norėdami pasinaudoti garantija, vadovaukitės interneto svetainėje https://serwis.abisal.pl/ pateikta tvarka.

Pirkėjas pagal įstatymą turi teisę į teisines gynimo priemones iš pardavėjo ir jo sąskaita. Garantija neturi įtakos tokioms teisių gynimo priemonėms.

ĮRANGA NĖRA SKIRTA REABILITACIJAI IR TERAPIJAI

PASTABOS DĖL REMONTO EIGOS

Prekė	Notifikavimo data	Pateikimo data	Remonto eiga	Gavėjo parašas (parduotuvė, savininkas)

Abisal Sp. z o.o.
ul. Pyskowicka 17
41-807 Zabrze
www.abisal.pl

GARANTIJAS KARTE

Raksta nosaukums:…….
EAN kods:…….
Pārdošanas datums: ……..

GARANTIJAS NOTEIKUMI:

1. Pārdevējs Garantijas devēja vārdā sniedz garantiju Polijas Republikas teritorijā uz 24 mēnešiem no pārdošanas dienas.
2. Garantijas garantiju piešķirs veikals vai servisa centrs pēc tam, kad pircējs to būs uzrādījis:
- salasāmi un pareizi aizpildītu garantijas karti ar pārdošanas zīmogu un pārdevēja parakstu,
- derīgu iekārtas iegādi apliecinošu dokumentu, kurā norādīts pārdošanas datums / saņemšanas datums, pieprasītās preces.
3. Visi garantijas laikā konstatētie defekti un bojājumi tiks bez maksas novērsti ne vēlāk kā 21 dienas laikā no preces piegādes servisam.
4. Gadījumā, ja nepieciešams importēt detaļas, remonta periods var tikt pagarināts par laiku, kas nepieciešams to importēšanai, bet ne ilgāk kā par 90 dienām.
5. Garantija neattiecas uz:
- mehāniskiem bojājumiem un to izraisītiem defektiem,
- bojājumiem un defektiem, kas radušies nepareizas lietošanas un uzglabāšanas rezultātā,
- nepareizu montāžu un apkopi,
- tādu sastāvdaļu bojājumiem un nolietojumu kā troses, siksnas, gumijas detaļas, pedāļi, sūkļa rokturi, riteņi, gultņi utt.
6. Garantija zaudē spēku, ja:
- beidzas derīguma termiņš,
- pašremontēšana,
- nepareizas ekspluatācijas noteikumu neievērošana.
7. Remontam atdotajam izstrādājumam jābūt pilnīgam un tīram. Defektu gadījumā servisam ir tiesības atteikt pieņemšanu remontam. Ja izstrādājums tiek piegādāts netīrs, servisa centrs ar klienta rakstisku piekrišanu var atteikties to pieņemt vai iztīrīt uz klienta rēķina.
8. Garantija neattiecas uz uzstādīšanas un apkopes darbiem, kas saskaņā ar lietotāja rokasgrāmatu jāveic pašam lietotājam.
9. Garantijas devējs arī informē, ka tas nodrošina pēcgarantijas apkalpošanu.
10. Precei jābūt aizsargātai transportēšanai.
11. Lai izmantotu garantiju, lūdzam ievērot tīmekļa vietnē: https://serwis.abisal.pl/ norādīto procedūru.

Pircējs ir tiesīgs saskaņā ar likumu izmantot tiesiskās aizsardzības līdzekļus no pārdevēja un uz pārdevēja rēķina: Gadījumā, ja pārdotā prece neatbilst līgumam. Garantija neietekmē šādus tiesiskās aizsardzības līdzekļus.

IEKĀRTA NAV PAREDZĒTA REHABILITĀCIJAI UN TERAPIJAI

PIEZĪMES PAR REMONTA GAITU

Prece	Paziņojuma datums	Nodošanas datums	Remonta gaita	Saņēmēja (veikala, īpašnieka) paraksts

Abisal Sp. z o.o.
ul. Pyskowicka 17
41-807 Zabrze
www.abisal.pl

GARANTIEKAART

Naam artikel:…….
EAN-code:…….
Verkoopdatum:……..

GARANTIEVOORWAARDEN:

1. De Verkoper verstrekt, namens de Garant, een garantie op het grondgebied van de Republiek Polen voor een periode van 24 maanden vanaf de verkoopdatum.
2. De garantie zal worden gehonoreerd door de winkel of het servicecentrum op vertoon van:
- een leesbaar en correct ingevulde garantiekaart met het verkoopstempel en de handtekening van de verkoper,
- een geldig aankoopbewijs van de apparatuur met de datum van verkoop/ontvangst, de geclaimde goederen.
3. Alle defecten en beschadigingen die tijdens de garantieperiode worden ontdekt, worden gratis gerepareerd binnen maximaal 21 dagen vanaf de datum van levering van de goederen aan de service.
4. In het geval dat onderdelen moeten worden ge mporteerd, kan de reparatieperiode worden verlengd met de tijd die nodig is voor de import, maar niet langer dan 90 dagen.
5. De garantie dekt niet
- mechanische schade en defecten die hierdoor worden veroorzaakt,
- schade en defecten als gevolg van onjuist gebruik en onjuiste opslag,
- onjuiste montage en onjuist onderhoud,
- schade en slijtage van onderdelen zoals kabels, riemen, rubberen onderdelen, pedalen, sponsgrips, wielen, lagers, enz.
6. De garantie vervalt in geval van:
- vervaldatum,
- zelfreparatie,
- het niet naleven van de regels voor correct gebruik.
7. Product teruggestuurd voor reparatie moet compleet en schoon zijn. In geval van defecten heeft de service het recht om acceptatie voor reparatie te weigeren. Als het product vuil wordt aangeleverd, kan de service weigeren het te accepteren of het op kosten van de klant met zijn schriftelijke toestemming reinigen.
8. De garantie geldt niet voor installatie- en onderhoudswerkzaamheden, die volgens de gebruikershandleiding door de gebruiker zelf moeten worden uitgevoerd.
9. De garantiegever informeert ook dat hij service na garantie biedt.
10. De goederen moeten beschermd worden voor verzending.
11. Om gebruik te maken van de garantie, volg de procedure op de website: https://serwis.abisal.pl/.

In geval van niet-overeenstemming van het verkochte met het contract, heeft de koper volgens de wet recht op rechtsmiddelen van en op kosten van de verkoper. De garantie heeft geen invloed op dergelijke rechtsmiddelen.

DE APPARATUUR NIET BEDOELD IS VOOR REVALIDATIE EN THERAPIE

OPMERKINGEN OVER HET VERLOOP VAN REPARATIES

Item	Datum van kennisgeving	Datum van verstrekking	Verloop van reparaties	Handtekening van de ontvanger (winkel, eigenaar)

Abisal Sp. z o.o.
ul. Pyskowicka 17
41-807 Zabrze
www.abisal.pl

CARTÃO DE GARANTIA

Designação do artigo:…….
Código EAN:…….
Data de venda: ……..

CONDIÇÕES DE GARANTIA:

1. O Vendedor, em nome do Garante, presta uma garantia no território da República da Polónia por um período de 24 meses a partir da data de venda.
2. A garantia será honrada pela loja ou pelo centro de assistência técnica mediante a apresentação pelo cliente de
- um cartão de garantia preenchido de forma legível e correta com o carimbo de venda e a assinatura do vendedor,
- um comprovativo válido de compra do equipamento com a data de venda/recibo, a mercadoria reclamada.
3. Os defeitos e danos detectados durante o período de garantia serão reparados gratuitamente num prazo máximo de 21 dias a contar da data de entrega da mercadoria ao serviço.
4. Em caso de necessidade de importação de peças, o período de reparação pode ser prolongado pelo tempo necessário para a sua importação, mas não superior a 90 dias.
5. A garantia não cobre
- danos mecânicos e defeitos causados pelos mesmos,
- danos e defeitos resultantes de utilização e armazenamento incorrectos
- montagem e manutenção incorrectas,
- os danos e o desgaste de componentes como cabos, correias, peças de borracha, pedais, punhos de esponja, rodas, rolamentos, etc.
6. A garantia é anulada em caso de:
- data de expiração,
- auto-reparação,
- não observância das regras de funcionamento correto.
7. O produto devolvido para reparação deve estar completo e limpo. Em caso de defeitos, o serviço de assistência tem o direito de recusar a aceitação para reparação. Se o produto for entregue sujo, o centro de assistência pode recusar-se a aceitá-lo ou limpá-lo a expensas do cliente, com o seu consentimento por escrito.
8. A garantia não cobre os trabalhos de instalação e manutenção que, de acordo com o manual do utilizador, devem ser efectuados pelo próprio utilizador.
9. O garante informa ainda que presta serviço pós-garantia.
10. Os bens devem ser protegidos para o transporte.
11. Para fazer uso da garantia, siga o procedimento no sítio Web: https://serwis.abisal.pl/.

Em caso de não conformidade do objeto vendido com o contrato, o comprador tem direito, nos termos da lei, a recursos legais por parte do vendedor e a expensas deste. A garantia não afecta essas vias de recurso.

O APARELHO NÃO SE DESTINA A REABILITAÇÃO E TERAPIA

NOTAS SOBRE O CURSO DAS REPARAÇÕES

Item	Data de notificação	Data da prestação	Curso das reparações	Assinatura do destinatário (loja, proprietário)

Abisal Sp. z o.o.
ul. Pyskowicka 17
41-807 Zabrze
www.abisal.pl

CARD DE GARANȚIE

Denumirea articolului:…….
Cod EAN:…….
Data vânzării: ……..

TERMENI DE GARANȚIE:

1. Vânzătorul, în numele garantului, oferă o garanție pe teritoriul Republicii Polonia pentru o perioadă de 24 de luni de la data vânzării.
2. Garanția va fi onorată de magazin sau centrul de service la prezentarea de către client
- un card de garanție completat lizibil și corect, cu ștampila de vânzare și semnătura vânzătorului,
- o dovadă valabilă de cumpărare a echipamentului cu data vânzării / chitanței, bunurile revendicate.
3. Orice defecte și deteriorări descoperite în perioada de garanție vor fi reparate gratuit în termen de maximum 21 de zile de la data livrării bunurilor la service.
4. În cazul necesității de a importa piese, perioada de reparație poate fi prelungită cu timpul necesar importului acestora, dar nu mai mult de 90 de zile.
5. Garanția nu acoperă:
- deteriorările mecanice și defectele cauzate de acestea,
- deteriorările și defectele cauzate de utilizarea și depozitarea necorespunzătoare,
- asamblarea și întreținerea necorespunzătoare,
- deteriorarea și uzura componentelor precum cabluri, curele, piese din cauciuc, pedale, mânere din burete, roți, rulmenți etc.
6. Garanția este anulată în caz de:
- data expirării,
- auto-reparare,
- nerespectarea regulilor de funcționare corectă.
7. Produsul returnat pentru reparație trebuie să fie complet și curat. În caz de defecte, service-ul are dreptul de a refuza acceptarea pentru reparație. În cazul în care produsul este livrat murdar, centrul de service poate refuza să îl accepte sau să îl curețe pe cheltuiala clientului, cu acordul scris al acestuia.
8. Garanția nu acoperă lucrările de instalare și întreținere, care, în conformitate cu manualul de utilizare, trebuie efectuate chiar de către utilizator.
9. De asemenea, garantul informează că oferă servicii post-garanție.
10. Bunurile trebuie protejate pentru expediere.
11. Pentru a face uz de garanție, vă rugăm să urmați procedura de pe site-ul web: https://serwis.abisal.pl/.

În caz de neconformitate a lucrului vândut cu contractul, cumpărătorul are dreptul prin lege la remedii legale din partea și pe cheltuiala vânzătorului. Garanția nu afectează aceste c

---

ECHIPAMENTUL NU ESTE DESTINAT REABILITĂRII ȘI TERAPIEI

NOTE PRIVIND CURSUL REPARAȚIILOR

Punct	Data notificării	Data furnizării	Desfășurarea reparațiilor	Semnătura beneficiarului (magazin, proprietar)

Abisal Sp. z o.o.
ul. Pyskowicka 17
41-807 Zabrze
www.abisal.pl

ZÁRUČNÁ KARTA

Názov článku:……
EAN kód:…….
Dátum predaja: ……..

ZÁRUČNÉ PODMIENKY:

1. Predávajúci v mene ručiteľa poskytuje záruku na území Poľskej republiky na obdobie 24 mesiacov od dátumu predaja.
2. Záruku poskytne predajňa alebo servisné stredisko na základe predloženia záruky zákazníkom:
- čitateľne a správne vyplnený záručný list s pečiatkou predajcu a podpisom predávajúceho,
- platného dokladu o kúpe zariadenia s dátumom predaja/prijatia, reklamovaného tovaru.
3. Všetky závady a poškodenia zistené počas záručnej doby budú bezplatne odstránené najneskôr do 21 dní odo dňa doručenia tovaru do servisu.
4. V prípade nutnosti dovozu dielov sa môže doba opravy predĺžiť o čas potrebný na ich dovoz, maximálne však o 90 dní.
5. Záruka sa nevzťahuje na:
- mechanické poškodenia a nimi spôsobené závady,
- poškodenia a závady spôsobené nesprávnym používaním a skladovaním,
- nesprávnej montáže a údržby,
- poškodenie a opotrebovanie komponentov, ako sú káble, remienky, gumové časti, pedále, hubové rukoväte, kolesá, ložiská atď.
6. Záruka zaniká v prípade:
- Dátum skončenia platnosti,
- samoopravy,
- nedodržania pravidiel správnej prevádzky.
7. Výrobok vrátený na opravu by mal byť kompletný a čistý. V prípade závad má servis právo odmietnuť prijatie do opravy. Ak je výrobok dodaný znečistený, servisné stredisko ho môže odmietnuť prijať alebo ho s písomným súhlasom zákazníka vyčistiť na jeho náklady.
8. Záruka sa nevzťahuje na inštalačné a údržbárske práce, ktoré si podľa návodu na obsluhu musí vykonať používateľ sám.
9. Garant zároveň informuje, že poskytuje pozáručný servis.
10. Tovar by mal byť chránený pri preprave.
11. Ak chcete využiť záruku, postupujte podľa postupu na webovej stránke: https://serwis.abisal.pl/.

ZARIADENIE NIE JE URČENÉ NA REHABILITÁCIU A TERAPIU

POZNÁMKY K PRIEBEHU OPRÁV

Položka	Dátum notifikácie	Dátum poskytnutia	Priebeh opravy	Podpis príjemcu (predajňa, vlastník)

Abisal Sp. z o.o.
ul. Pyskowicka 17
41-807 Zabrze
www.abisal.pl

GARANCIJSKA KARTICA

Ime izdelka:…….
Koda EAN:…….
Datum prodaje: ……..

GARANCIJSKI POGOJI:

1. Prodajalec v imenu garanta zagotavlja garancijo na ozemlju Republike Poljske za obdobje 24 mesecev od datuma prodaje.
2. Garancijo bo trgovina ali servisni center priznal ob predložitvi garancije s strani kupca:
- čitljivo in pravilno izpolnjen garancijski list s prodajnim žigom in podpisom prodajalca,
- veljavnega dokazila o nakupu opreme z datumom prodaje/prevzema, reklamiranega blaga.
3. Vse napake in poškodbe, ugotovljene v garancijskem roku, bodo brezplačno odpravljene najkasneje v 21 dneh od datuma dostave blaga na servis.
4. V primeru potrebe po uvozu delov se lahko obdobje popravila podaljša za čas, potreben za njihov uvoz, vendar ne več kot 90 dni.
5. Garancija ne zajema:
- mehanskih poškodb in napak, ki jih te povzročijo,
- poškodb in napak, ki so posledica nepravilne uporabe in skladiščenja,
- nepravilne montaže in vzdrževanja,
- poškodb in obrabe sestavnih delov, kot so kabli, trakovi, gumijasti deli, pedala, gobasti ročaji, kolesa, ležaji itd.
6. Garancija preneha veljati v primeru:
- datum izteka veljavnosti,
- samopopravila,
- neupoštevanja pravil pravilnega delovanja.
7. Izdelek, vrnjen v popravilo, mora biti popoln in čist. V primeru napak ima servis pravico zavrniti sprejem v popravilo. Če je izdelek dostavljen umazan, ga lahko servisni center zavrne ali pa ga na stroške stranke z njenim pisnim soglasjem očisti.
8. Garancija ne zajema namestitvenih in vzdrževalnih del, ki jih mora v skladu z navodili za uporabo opraviti uporabnik sam.
9. Garant prav tako obvešča, da zagotavlja tudi pogarancijski servis.
10. Blago mora biti zaščiteno za pošiljanje.
11. Za uveljavljanje garancije upoštevajte postopek na spletni strani: https://serwis.abisal.pl/.

V primeru neskladnosti prodane stvari s pogodbo je kupec po zakonu upravičen do pravnih sredstev od prodajalca in na njegove stroške. Garancija ne vpliva na ta pravna sredstva.

OPREMA NI NAMENJENA ZA REHABILITACIJO IN TERAPIJO

OPOMBE O POTEKU POPRAVIL

Artikel	Datum uradnega obvestila	Datum zagotovitve	Potek popravil	Podpis prejemnika (trgovina, lastnik)

Abisal Sp. z o.o.
ul. Pyskowicka 17
41-807 Zabrze
www.abisal.pl

GARANTIKORT FÖR GARANTI

Artikelns namn:……
EAN-kod:……..
Datum för försäljning:……..

GARANTIVILLKOR:

1. Säljaren, på uppdrag av Garanten, lämnar en garanti inom Republiken Polens territorium under en period av 24 månader från försäljningsdatumet.
2. Garantin kommer att uppfyllas av butiken eller servicecentret mot uppvisande av kunden:
- ett läsligt och korrekt ifyllt garantikort med försäljningsstämpel och säljarens underskrift,
- ett giltigt inköpsbevis för utrustningen med försäljningsdatum/kvitto, de varor som åberopas.
3. Eventuella defekter och skador som upptäcks under garantiperioden kommer att repareras kostnadsfritt inom högst 21 dagar från det datum då varorna levererades till tjänsten.
4. Om det är nödvändigt att importera delar kan reparationsperioden förlängas med den tid som krävs för deras import, men inte längre än 90 dagar.
5. Garantin täcker inte:
- mekaniska skador och defekter som orsakats av dessa,
- skador och defekter till följd av felaktig användning och förvaring
- felaktig montering och felaktigt underhåll,
- skador och slitage på komponenter som kablar, remmar, gummidelar, pedaler, svamphandtag, hjul, lager etc.
6. Garantin är ogiltig i händelse av:
- utgångsdatum,
- självreparation,
- underlåtenhet att följa reglerna för korrekt användning.
7. Produkter som returneras för reparation ska vara kompletta och rena. Vid defekter har servicecentret rätt att vägra ta emot produkten för reparation. Om produkten levereras smutsig kan servicecentret vägra att ta emot den eller rengöra den på kundens bekostnad med dennes skriftliga medgivande.
8. Garantin omfattar inte installations- och underhållsarbeten, som enligt bruksanvisningen måste utföras av användaren själv.
9. Garantigivaren informerar också om att denne tillhandahåller service efter garantitiden.
10. Varorna bör skyddas för frakt.
11. För att utnyttja garantin ska du följa förfarandet på webbplatsen: https://serwis.abisal.pl/.

Om den sålda varan inte överensstämmer med avtalet har köparen enligt lag rätt till rättsmedel från och på bekostnad av säljaren. Garantin påverkar inte sådana rättsmedel.

UTRUSTNINGEN ÄR INTE AVSEDD FÖR REHABILITERING OCH TERAPI

ANTECKNINGAR OM REPARATIONSFÖRLOPPET

Ämne	Datum för anmälan	Datum för tillhandahållande	Reparationens förlopp	Mottagarens underskrift (butik, ägare)

Abisal Sp. z o.o.
ul. Pyskowicka 17
41-807 Zabrze
www.abisal.pl

ГАРАНТІЙНИЙ ТАЛОН

Найменування товару:…….
EAN код:…….
Дата продажу:……..

ГАРАНТІЙНІ УМОВИ:

1. Продавець від імені Гаранта надає гарантію на території Республіки Польща терміном на 24 місяці від дати продажу.
2. Гарантія буде виконана магазином або сервісним центром після пред'явлення покупцем
- розбірливо і правильно заповненого гарантійного талона з печаткою та підписом продавця
- дійсного документа, що підтверджує купівлю обладнання із зазначенням дати продажу/отримання, заявленого товару.
3. Будь-які дефекти і пошкодження, виявлені протягом гарантійного терміну, будуть безкоштовно усунені протягом максимум 21 дня з моменту доставки товару в сервіс.
4. У разі необхідності імпорту запчастин термін ремонту може бути продовжений на час, необхідний для їх імпорту, але не більше ніж на 90 днів.
5. Гарантія не поширюється на
- механічні пошкодження і викликані ними дефекти,
- пошкодження і дефекти, що виникли в результаті неправильного використання і зберігання
- неправильного монтажу та обслуговування,
- пошкодження та знос компонентів, таких як кабелі, ремені, гумові деталі, педалі, губки, колеса, підшипники тощо.
6. Гарантія втрачає чинність у разі
- закінчення терміну придатності,
- самостійного ремонту,
- недотримання правил правильної експлуатації.
7. Виріб, що повертається в ремонт, повинен бути укомплектований і чистий. У разі виявлення дефектів сервісний центр має право відмовити в прийомі в ремонт. Якщо виріб доставлений брудним, сервісний центр може відмовити в його прийомі або провести чистку за рахунок замовника за його письмовою згодою.
8. Гарантія не поширюється на роботи з монтажу та технічного обслуговування, які, згідно з інструкцією з експлуатації, повинні виконуватися користувачем самостійно.
9. Гарант також повідомляє, що забезпечує післягарантійне обслуговування.
10. Товар повинен бути захищений для транспортування.
11. Для того, щоб скористатися гарантією, будь ласка, дотримуйтесь процедури на сайті: https://serwis.abisal.pl/.

У разі невідповідності проданої речі договору, покупець має право на законні засоби правового захисту від продавця і за його рахунок. Гарантія не впливає на такі засоби правового захисту.

ОБЛАДНАННЯ НЕ ПРИЗНАЧЕНЕ ДЛЯ РЕАБІЛІТАЦІЇ ТА ТЕРАПІЇ

ПРИМІТКИ ПРО ХІД РЕМОНТУ

Пункт	Дата повідомлення	Дата надання	Хід ремонту	Підпис одержувача (магазин, власник)





NILSGROUP.COM

NILS®

EXTREME

PRODUCER: **ABISAL SP. Z O.O.,** ul. Pyskowicka 17, 41-807 Zabrze, Polska

DISTRIBUTOR: ABISTORE SPORT S.R.O, U Cihelny 230/3, 74801 Hlučín, Česká

Republika SERVICE: serwis@abisal.pl

abisal@abisal.pl www.abisal.pl